Line

Bathroom Accessories

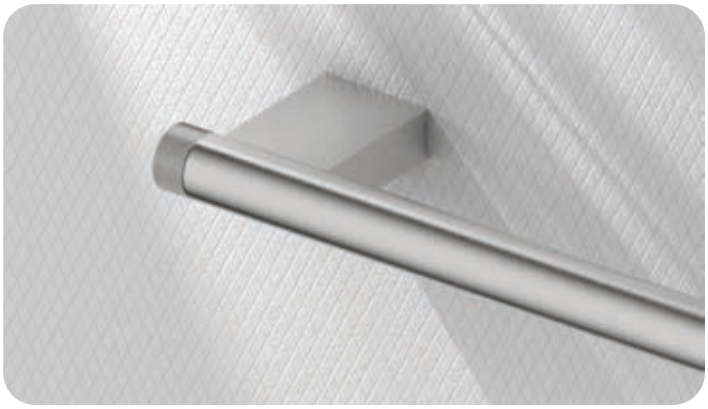

“Hayalinizdeki Banyo Çizgileri”

by Global Line

2025-26

Ürün Kataloğu

Hakkımızda;

Hayalinizdeki Banyo Çizgilerini tasarlamak ve üretmek ilkesiyle yola çıkmış olan firmamızın öncelikli hedefi kaliteli hizmet ve müşteri memnuniyetidir.

Her şeyden önce insana değer veren Line Bathroom; Konut, Otel, Hastane, Avm, Ofis mekânlarında banyo aksesuarları ve genel kullanım paslanmaz ıslak hacim ekipmanları sektöründe yer almaktadır.

Profesyonel ekip çalışması ile yenilikleri takip ederek hayal ettiğiniz, tasarladığınız özel talepleri çözüm odaklı yaklaşımlar sunarak Ar-Ge çalışmaları neticesinde müşteri ihtiyaçları ile örtüşmesini sağlamaktadır.

Ürettiği ve ithal ettiği ürünleri her geçen gün attırdığı seçkin bayilerinde müşterilerinin beğenisine sunmaktadır.

Ürün gamında standartlara uygun %100 pirinç ve AISI 316, AISI 304, AISI 430 kalite paslanmaz çelik hammadde kullanılmaktadır.

Line
Bathroom Accessories

GLOBALLINE BANYO ve OTEL EKİPMANLARI SAN. TİC. LTD. ŞTİ.

Antrasit
Rose
Altın
Krom
Bakır
Beyaz
Mat Antrasit
Mat Rose
Mat Altın
Nikel
Mat Bakır
Mat Siyah

İÇİNDEKİLER

MODELLER, DUVARA MONTE	
Averta	8-9
Moon	10-11
Andorra	12-15
Opal	16-21
Prime	22-29
Venüs	30-35
Viona	36-39
Master	40-43
Flower	44-47
Vera	48-49
Minalis	50-51
Asos	52-53

MODELLER, TEZGAH ÜSTÜ	
Sharp Line	56-57
Rosella	58-61
Rounded	62-71
Diamond	72-73

SERBEST MODELLER	
Ayaklı Setler	76-79
Tuvalet Fırçaları	80-85
Çöp Kovaları	86-99
Sıvı Sabunluklar	100-111
Duş Malzemelik/Şampuanlık	112-121
Büyüteçlli Aynalar	122-125
Raf Havluluklar	126-128
Çamaşır Askılıklar	129
Mendil Kutuları	130-135
Mendil/Hijyen Kutuları	135
Küvet Tutamakları	136-137

OTEL EKİPMANLARI	
Saç Kurutmalar	140-145
Tepsiler / Su Isıtıcıları	146-147
Kahve Makinesi	148
Kasalar	149
Mini Barlar	150-153
Bavulluklar	154-155
Ütü Masaları/Süpürgeler	156-157
Kat Arabaları	158-160
Cila Makinaları/Bariyerler	161
Diğer Ekipmanlar	162
Sümenler	164-167

GENEL KULLANIM EKİPMANLARI	
Kağıt Dispenserleri, Çöp Kovalı	170-175
Kağıt Dispenserleri, Fotoselli	176-177
Kağıt Dispenserleri	178-181
El Kurutma Makinaları	182-183
Tuvalet Kağıtlıklar	184-187
Klozet Kapak Kağıt Dispenserleri	188-189
Endüstriyel Çöp Kovaları	190-197
Geri Dönüşüm Üniteleri	198-199
Küllüklü Çöp Kovaları	200-203
Şemsiyelikler	204
Saksılar	205
Yıkama Üniteleri	206-207
Üniteler	208
Su Sebili	209
Bebek Altı Değiştirme Üniteleri	210-211

ENGELLİ EKİPMANLARI	
Tutamaklar	214-216
Duş Oturakları	217-218
Aynalar	219

ARMATÜRLER	
Fotoselli Bataryalar	222-223

SAHİL, HAVUZ DUŞLARI	226-231
PASLANMAZ KLOZETLER	232-233

MODELLER, EKONOMİK	
Open	236-237
AYNALAR	240-257
Ekonomik Aynalar	259

REFERANSLAR	260-264
BANYO ÖLÇÜLERİ	265
MARKA TESCİL	266

www.globalline.com.tr

Modeller
Duvara Monte

Averta

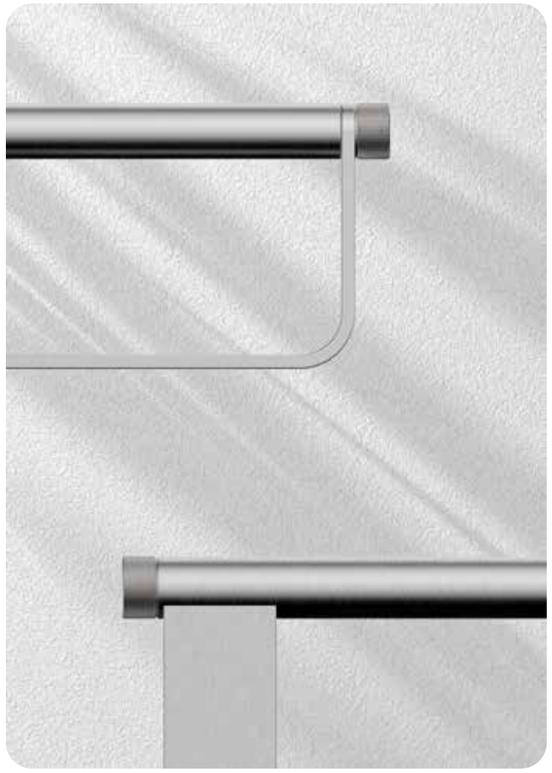

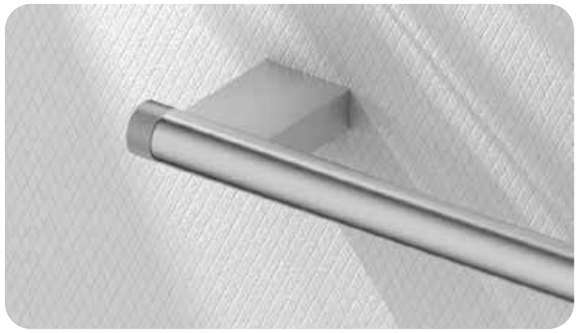

Diş Fırçalık (Buzlu Cam Hazne)
127107 | Krom

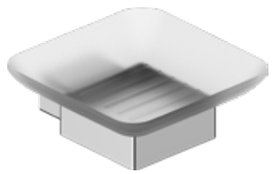

Sabunluk (Buzlu Cam Hazne)
127106 | Krom

Tuvalet Fırçalık (Buzlu Cam Hazne)
127135 | Krom

Havluluk Uzun
119122 | 520 mm | Krom

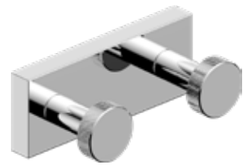

Bornoz Askılık, Lamalı İkili
119103 | Krom

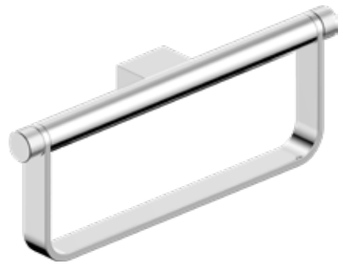

Havluluk Yuvarlak
119128 | 270 mm | Krom

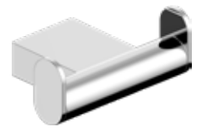

Bornoz Askılık, İkili
119102 | Krom

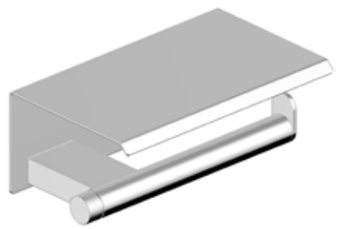

Tuvalet Kağıtlık, Etajerli
119115 | Krom

Tuvalet Kağıtlık, Yarı Açık
119117 | Krom

Sıvı Sabunluk (Buzlu Cam Hazne)
127108 | Krom

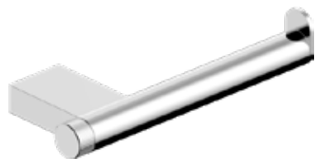

Tuvalet Kağıtlık, Açık
119116 | Krom

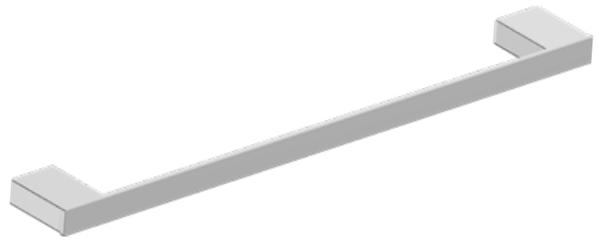

Havluluk Uzun
127122 | 490 mm | Krom

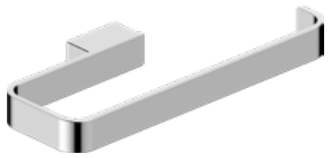

Havluluk Yuvarlak, Yarı Açık
127128 | 210 mm | Krom

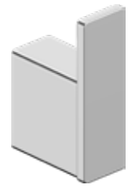

Bornoz Askılık
127101 | Krom

Diş Fırçalık (Buzlu Cam Hazne
127107 | Krom

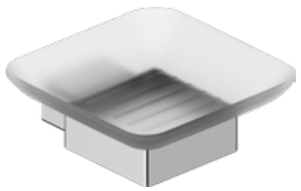

Sabunluk (Buzlu Cam Hazne)
127106 | Krom

Tuvalet Fırçalık (Buzlu Cam Hazne)
127135 | Krom

Tuvalet Kağıtlık, Etajerli
127115 | Krom

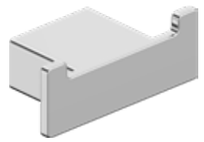

Bornoz Askılık, İkili
127102 | Krom

Sıvı Sabunluk (Buzlu Cam Hazne)
127108 | Krom

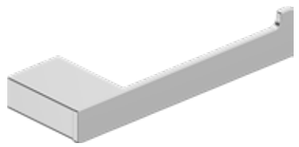

Tuvalet Kağıtlık, Açık
127116 | Krom

Andorra

Sabunluk (Buzlu Cam)
120406 | Altın

Diş Fırçalık (Buzlu Cam)
120407 | Altın

Havluluk, Uzun
120422 | 500 mm | Altın

Havluluk, Yuvarlak
120428 | 275 mm | Altın

Tuvalet Kağıtlık
120415 | Altın

Bornoz Askılık, İkili
120402 | Altın

Tuvalet Kağıtlık, Yarı Açık
120417 | Altın

Tuvalet Kağıtlık, Yedek
120418 | Altın

Tuvalet Fırçalık (Buzlu Cam)
120435 | Altın

Andorra

Diş Fırçalık (Buzlu Cam)
120107 | Krom

Sabunluk (Buzlu Cam)
120106 | Krom

Havluluk, Uzun
120122 | 500 mm | Krom

Havluluk, Yuvarlak
120128 | 275 mm | Krom

Tuvalet Kağıtlık
120115 | Krom

Bornoz Askilik, İkili
120102 | Krom

Tuvalet Kağıtlık, Yarı Açık
120117 | Krom

Tuvalet Kağıtlık, Yedek
120118 | Krom

Tuvalet Fırçalık (Buzlu Cam)
120135 | Krom

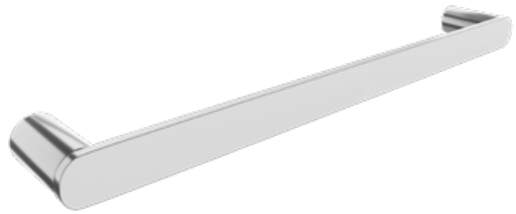

Havluluk, Uzun
129122 | 500 mm | Krom

Bornoz Askılık
129101 | Krom

Havluluk, Yuvarlak
129128 | 245 mm | Krom

Havluluk Açık/Rulo
129130 | 280 mm | Krom

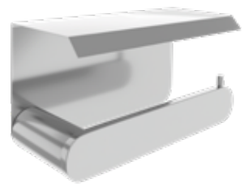

Tuvalet Kağıtlık, Etajerli
129115 | Krom

Tuvalet Kağıtlık, Açık
129116 | Krom

Tuvalet Fırçalık, Buzlu Cam
129135 | Krom

Sabunluk, Buzlu Cam
129106 | Krom

Diş Fırçalık, Buzlu Cam
129107 | Krom

Havluluk, Uzun
129422 | 500 mm | Altın

Bornoz Askılık
129401 | Altın

Havluluk, Yuvarlak
129418 | 245 mm | Altın

Havluluk, Yarı Açık / Rulo
129430 | 280 mm | Altın

Tuvalet Kağıtlık, Etajerli
129415 | Altın

Tuvalet Fırçalık, Buzlu Cam
129435 | Altın

Tuvalet Kağıtlık, Açık
129416 | Altın

Sabunluk, Buzlu Cam
129406 | Altın

Diş Fırçalık, Buzlu Cam
129407 | Altın

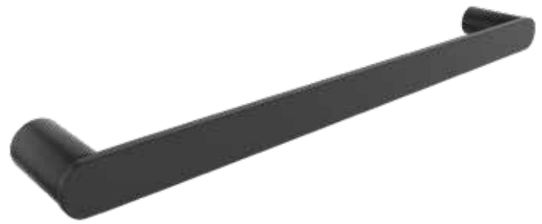

Havluluk, Uzun
129522 | 500 mm | Mat Antrasit

Bornoz Askılık
129501 | Mat Antrasit

Havluluk, Yuvarlak
129528 | 245 mm | Mat Antrasit

Havluluk, Yarı Açık / Rulo
129530 | Mat Antrasit

Tuvalet Kağıtlık, Etajerli
129515 | Mat Antrasit

Tuvalet Kağıtlık, Açık
129516 | Mat Antrasit

Tuvalet Fırçalık, Buzlu Cam
129535 | Mat Antrasit

Sabunluk, Buzlu Cam
129506 | Mat Antrasit

Diş Fırçalık, Buzlu Cam
129507 | Mat Antrasit

Havluluk, Uzun
125122 | 450 mm | Krom

Havluluk, Yuvarlak
125128 | 225 mm | Krom

Tuvalet Kağıtlık, Açık
125116 | Krom

Bornoz Askılık, İkili
125102 | Krom

Tuvalet Kağıtlık
125115 | Krom

Tuvalet Fırçalık, Buzlu Cam
125135 | Krom

Diş Fırçalık, Buzlu Cam
125107 | Krom

Sabunluk, Buzlu Cam
125106 | Krom

Sıvı Sabunluk, Buzlu Cam
125108 | Krom

Havluluk, Uzun
125322 | 450 mm | Nikel

Havluluk, Yuvarlak
125328 | 225 mm | Nikel

Tuvalet Kağıtlık, Açık
125316 | Nikel

Bornoz Askılık, İkili
125302 | Nikel

Tuvalet Kağıtlık
125315 | Nikel

Tuvalet Fırçalık, Buzlu Cam
125335 | Nikel

Diş Fırçalık, Buzlu Cam
125307 | Nikel

Sabunluk, Buzlu Cam
125306 | Nikel

Sıvı Sabunluk, Buzlu Cam
125308 | Nikel

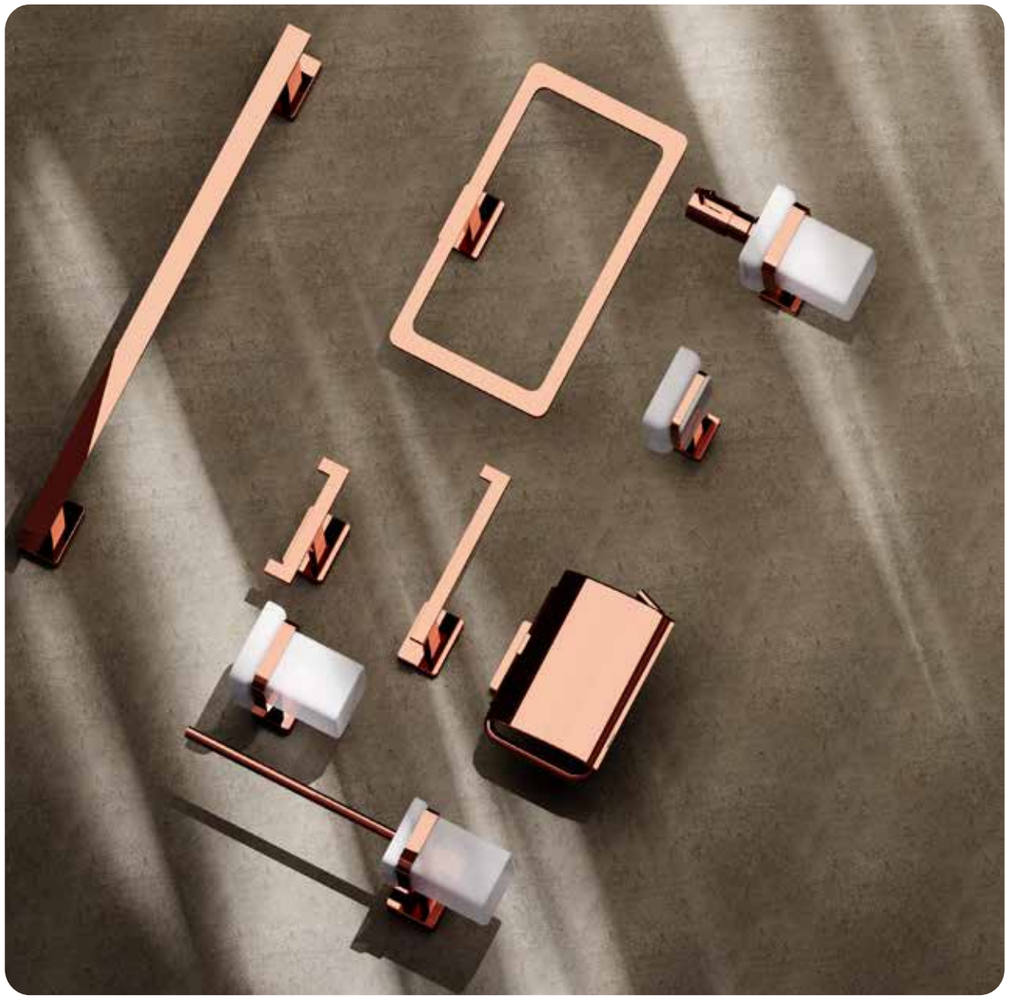

Havluluk, Uzun
125822 | 450 mm | Rose

Havluluk, Yuvarlak
125828 | 225 mm | Rose

Tuvalet Kağıtlık, Açık
125816 | Rose

Bornoz Askılık, İkili
125802 | Rose

Tuvalet Kağıtlık
125815 | Rose

Tuvalet Fırçalık (Buzlu Cam)
125835 | Rose

Diş Fırçalık, Buzlu Cam
125807 | Rose

Sabunluk (Buzlu Cam)
125806 | Rose

Sıvı Sabunluk (Buzlu Cam)
125808 | Rose

Havluluk, Uzun
125922 | 450 mm | Mat Rose

Havluluk, Yuvarlak
125928 | 225 mm | Mat Rose

Tuvalet Kağıtlık, Açık
125916 | Mat Rose

Bornoz Askılık, İkili
125902 | Mat Rose

Tuvalet Kağıtlık
125915 | Mat Rose

Tuvalet Fırçalık (Buzlu Cam)
125935 | Mat Rose

Diş Fırçalık (Buzlu Cam)
125907 | Mat Rose

Sabunluk (Buzlu Cam)
125906 | Mat Rose

Sıvı Sabunluk (Buzlu Cam)
125908 | Mat Rose

Diş Fırçalık (Buzlu Cam)
124107 | Krom

Sabunluk (Buzlu Cam)
124106 | Krom

Tuvalet Fırçalık (Buzlu Cam)
124135 | Krom

Havluluk, Uzun
124122 | 460 mm | Krom

Havluluk, Yuvarlak Açık/Rulo
124131 | 275 mm | Krom

Bornoz Askılık, İkili
124102 | Krom

Havluluk, Yuvarlak Yarı Açık
124129 | 225 mm | Krom

Tuvalet Kağıtlık, Açık
124116 | Krom

Tuvalet Kağıtlık, Yarı Açık
124117 | Krom

Tuvalet Kağıtlık
124115 | Krom

Diş Fırçalık (Buzlu Cam)
124407 | Altın

Sabunluk (Buzlu Cam)
124406 | Altın

Tuvalet Fırçalık (Buzlu Cam)
124435 | Altın

Havluluk, Uzun
124422 | 460 mm | Altın

Havluluk, Yuvarlak Açık/Rulo
124431 | 275 mm | Altın

Bornoz Askılık, İkili
124402 | Altın

Havluluk, Yuvarlak Yarı Açık
124429 | 225 mm | Altın

Tuvalet Kağıtlık, Açık
124416 | Altın

Tuvalet Kağıtlık, Yarı Açık
124417 | Altın

Tuvalet Kağıtlık
124415 | Altın

Diş Fırçalık (Buzlu Cam)
124707 | Mat Altın

Sabunluk (Buzlu Cam)
124706 | Mat Altın

Tuvalet Fırçalık (Buzlu Cam)
124735 | Mat Altın

Havluluk, Uzun
124722 | 460 mm | Mat Altın

Havluluk, Yuvarlak Açık/Rulo
124731 | 275 mm | Mat Altın

Bornoz Askılık, İkili
124702 | Mat Altın

Havluluk, Yuvarlak Yarı Açık
124729 | 225 mm | Mat Altın

Tuvalet Kağıtlık, Açık
124716 | Mat Altın

Tuvalet Kağıtlık, Yarı Açık
124517 | Mat Altın

Tuvalet Kağıtlık
124715 | Mat Altın

Sabunluk (Buzlu Cam)
126106 | Krom

Diş Fırçalık (Buzlu Cam
126107 | Krom

Tuvalet Fırçalık (Buzlu Cam)
126135 | Krom

Havluluk, Uzun
126121 | 400 mm | Krom
126122 | 500 mm | Krom

Havluluk, Açık / Rulo
126130 | 280 mm | Krom

Bornoz Askılık, Pimli İkili
126103 | Krom

Bornoz Askılık, İkili
126102 | Krom

Tuvalet Kağıtlık
126115 | Krom

Tuvalet Kağıtlık, Açık
126116 | Krom

Raf Havluluk
126141 | 500 mm | Krom

Sabunluk (Buzlu Cam)
126606 | Mat Siyah

Diş Fırçalık (Buzlu Cam)
126607 | Mat Siyah

Tuvalet Fırçalık (Buzlu Cam)
126635 | Mat Siyah

Havluluk, Uzun
126621 | 400 mm | Mat Siyah
126622 | 500 mm | Mat Siyah

Havluluk, Açık / Rulo
126630 | 280 mm | Mat Siyah

Bornoz Askılık, Pimli İkili
126603 | Mat Siyah

Bornoz Askılık, İkili
126602 | Mat Siyah

Tuvalet Kağıtlık
126615 | Mat Siyah

Tuvalet Kağıtlık, Açık
126616 | Mat Siyah

Raf Havluluk
126641 | 500 mm | Mat Siyah

Sabunluk, Buzlu Cam
128106 | Krom

Tuvalet Fırçalık, Buzlu Cam
128135 | Krom

Tuvalet Fırçalık
33501 | (304) Yerden | Parlak P.Çelik
33502 | (304) Duvardan | Parlak P.Çelik

Diş Fırçalık, Buzlu Cam
128107 | Krom

Havluluk, Uzun
128121 | 400 mm | Krom
128122 | 500 mm | Krom

Havluluk, Yuvarlak
128128 | Ø175 mm | Krom

Bornoz Askılık, Küçük
128101 | Ø 20 mm | Krom

Bornoz Askılık, İkili
128104 | Krom

Bornoz Askılık
128103 | Krom

Bornoz Askılık, İkili Lama
128102 | Krom

Tuvalet Kağıtlık
128115 | Krom

Tuvalet Kağıtlık, Yarı Açık
128117 | Krom

Sıvı Sabunluk, Metal Hazne
34559 | 200 mm | Krom

Diş Fırçalık, Metal Hazne
34636 | Krom

Tuvalet Kağıtlık, Açık
128116 | Krom

Sabunluk, Buzlu Cam
128606 | Mat Siyah

Diş Fırçalık, Buzlu Cam
128607 | Mat Siyah

Tuvalet Fırçalık, Buzlu Cam
128635 | Mat Siyah

Tuvalet Fırçalık
33701 | Yerden | Mat Siyah
33702 | Duvardan | Mat Siyah

Havluluk, Uzun
128621 | 400 mm | Mat Siyah
128622 | 500 mm | Mat Siyah

Havluluk, Yuvarlak
128628 | Ø175 mm | Mat Siyah

Bornoz Askılık
128601 | Ø 20 mm | Mat Siyah

Bornoz Askılık, İkili
128604 | Mat Siyah

Bornoz Askılık
128603 | Mat Siyah

Bornoz Askılık, İkili Lama
128602 | Mat Siyah

Tuvalet Kağıtlık
128615 | Mat Siyah

Tuvalet Kağıtlık, Yarı Açık
128617 | Mat Siyah

Sıvı Sabunluk, Metal Hazne
34659 | 200 mm | Mat Siyah

Diş Fırçalık, Metal Hazne
34637 | Mat Siyah

Tuvalet Kağıtlık, Açık
128616 | Mat Siyah

Flower

Sabunluk (Buzlu Cam)
114606 | Mat Siyah

Diş Fırçalık (Buzlu Cam)
114607 | Mat Siyah

Havluluk, Uzun
114622 | 450 mm | Mat Siyah

Havluluk, Yuvarlak Açık/Rulo
114630 | 240 mm | Mat Siyah

Bornoz Askılık
114601 | Mat Siyah

Bornoz Askılık, İkili
114602 | Mat Siyah

Tuvalet Kağıtlık, Açık
114617 | Mat Siyah

Tuvalet Fırçalık (Buzlu Cam)
114635 | Mat Siyah

Döner Kapaklı

Çöp Kovası Döner Kapaklı

28688	5 lt. İç Kovalı	Mat Siyah
28658	7 lt.	Mat Siyah

Flower

Sabunluk (Buzlu Cam)
114706 | Mat Beyaz

Diş Fırçalık (Buzlu Cam
114707 | Mat Beyaz

Havluluk, Uzun
114722 | 450 mm | Mat Beyaz

Havluluk, Yuvarlak Açık/Rulo
114730 | 240 mm | Mat Beyaz

Bornoz Askılık
114701 | Mat Beyaz

Bornoz Askılık, İkili
114702 | Mat Beyaz

Tuvalet Kağıtlık, Açık
114712 | Mat Beyaz

Tuvalet Fırçalık (Buzlu Cam)
114735 | Mat Beyaz

Döner Kapaklı

Çöp Kovası, Döner Kapaklı

28756	5 lt. İç Kovalı	Mat Beyaz
28758	7 lt.	Mat Beyaz

Diş Fırçalık (Buzlu Cam
132107 | Krom

Sabunluk (Buzlu Cam)
132106 | Krom

Tuvalet Fırçalık (Buzlu Cam)
132135 | Krom

Havluluk, Uzun
132123 | 490 mm | Krom

Havluluk, Uzun
132122 | 500 mm | Krom

Havluluk, Yuvarlak, Yarı Açık
132128 | Ø190 mm | Krom

Bornoz Askılık
132101 | Krom
132102 | İkili | Krom

Tuvalet Kağıtlık
132115 | Krom

Bornoz Askılık, İkili
132103 | Krom

Tuvalet Kağıtlık, Yarı Açık
132117 | Krom

Tuvalet Kağıtlık, Yedek
132118 | Krom

Diş Fırçalık (Buzlu Cam)
138107 | Krom

Sabunluk (Buzlu Cam)
138106 | Krom

Tuvalet Fırçalık (Buzlu Cam)
138135 | Krom

Havluluk, Uzun
138122 | 500 mm | Krom

Havluluk, Yuvarlak
138129 | 200 mm | Krom

Tuvalet Kağıtlık
138115 | Krom

Bornoz Askılık
138101 | Krom

Tuvalet Kağıtlık, Yedek
138118 | Krom

Tuvalet Kağıtlık, Açık
138116 | Krom

Sabunluk (Buzlu Cam)
10113 | Krom

Diş Fırçalık (Buzlu Cam)
10114 | Krom

Tuvalet Fırçalık (Duvardan)
32507 | Krom

Bornoz Askılık, İkili
10132 | Krom

Bornoz Askılık
10131 | Krom

Bornoz Askılık

101140	Üçlü 245 mm	Krom
101141	Dörtlü 265 mm	Krom
101142	Beşli 285 mm	Krom

Havluluk, Uzun
10118 | 500 mm | Krom

Havluluk, Yuvarlak
10119 | Ø 170 mm | Krom

Havluluk,İkili
10143 | Krom

Kağit Havluluk, Rulo Açık
10124 | Krom

Kağit Havluluk, Rulo
10123 | Krom

Tuvalet Kağıtlık
10116 | Krom

Tuvalet Kağıtlık, Yedekli
10137 | Krom

Etajer, (Buzlu Cam)
10112 | 500 mm | Krom

Tuvalet Kağıtlık, Yarı Açık
10121 | Krom

Tuvalet Kağıtlık, Yedek
10139 | Krom

Modeller

Tezgah Üstü

Sıvı Sabunluk, T. Üstü

208112	Kristal Krom
208412	Kristal Altın
208812	Kristal Rose

Pamukluk, T. Üstü

208113	Kristal Krom
208413	Kristal Altın
208813	Kristal Rose

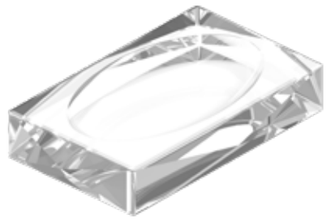

Sabunluk, T.üstü

208110	Kristal Şeffaf

Diş Fırçalık, T.üstü

208111	Kristal Şeffaf

Sıvı Sabunluk, T. Üstü

207112	Kristal Yeşil Krom
207412	Kristal Yeşil Altın
207812	Kristal Yeşil Rose

Pamukluk, T. Üstü

207113	Kristal Yeşil Krom
207413	Kristal Yeşil Altın
207813	Kristal Yeşil Rose

Sabunluk, T. Üstü

207210	Kristal Yeşil

Diş Fırçalık, T. Üstü

207211	Kristal Yeşil

Sıvı Sabunluk, T. Üstü

206112	Kristal Pembe Krom
206412	Kristal Pembe Altın
206812	Kristal Pembe Rose

Pamukluk, T. Üstü

206113	Kristal Pembe Krom
206413	Kristal Pembe Altın
206813	Kristal Pembe Rose

Sabunluk, T. Üstü

206210	Kristal Pembe

Diş Fırçalık, T. Üstü

206211	Kristal Pembe

Sıvı Sabunluk, T. Üstü (Metal Hazne)
201112 | Krom

Pamukluk, T. Üstü (Metal Hazne)
201113 | Krom

Diş Fırçalık, T. Üstü (Metal Hazne)
201111 | Krom

Sabunluk, T. Üstü (Metal Hazne)
201110 | Krom

Döner Kapaklı

Çöp Kovası, Döner Kapaklı

28588	(304) 5 lt. İç Kovalı	Ø205xh:260	Parlak P. Çelik
28558	(304) 7 lt.	Ø205xh:280	Parlak P. Çelik

Çöp Kovası, Çemberli

28552	(304) 5 lt. İç Kovalı	Ø205xh:280	Parlak P. Çelik
28553	(304) 7 lt.	Ø205xh:280	Parlak P. Çelik

Çöp Kovası Pedallı, Soft Kapak

502139	(304) 5 lt.	Ø205xh:275	Parlak P. Çelik

Tuvalet Fırçalık

33504	(304) Yerden	Parlak P. Çelik

Sıvı Sabunluk, T. Üstü (Metal Hazne)
201812 | Rose

Pamukluk, T. Üstü (Metal Hazne)
201813 | Rose

Diş Fırçalık, T. Üstü (Metal Hazne)
201811 | Rose

Sabunluk, T. Üstü (Metal Hazne)
201810 | Rose

Döner Kapaklı

Çöp Kovası, Döner Kapakli

28888	5 lt. İç Kovalı	∅205xh:260	Rose
28858	7 lt.	∅205xh:280	Rose

Çöp Kovası, Çemberli

28852	5 lt. İç Kovalı	∅205xh:280	Rose
28853	7 lt.	∅205xh:280	Rose

Çöp Kovası Pedallı
28805 | 5 lt. | ∅205xh:275 | Rose

Tuvalet Fırçalık
33804 | Yerden | Rose

Sıvı Sabunluk, T. Üstü (Metal Hazne)

201412 Altın

Pamukluk, T. Üstü (Metal Hazne)

201413 Altın

DİŞ Fırçalık, T. ÜSTÜ (Metal Hazne)

201411 Altın

Sabunluk, T. Üstü (Metal Hazne)

201410 Altın

Döner Kapaklı

Çöp Kovası, Döner Kapaklı

28488	5 lt. İç Kovalı	Ø205xh:260	Altın
28458	7 lt.	Ø205xh:280	Altın

Çöp Kovası, Çemberli

28452	5 lt. İç Kovalı	Ø205xh:280	Altın
28453	7 lt.	Ø205xh:280	Altın

Çöp Kovası Pedallı

28208	5 lt.	Ø205xh:275	Altın

Tuvalet Fırçalık

33404	Yerden	Altın

Sıvı Sabunluk, T. Üstü (Metal Hazne)
201612 | Mat Siyah

Pamukluk, T. Üstü (Metal Hazne)
201613 | Mat Siyah

Diş Fırçalık, T. Üstü (Metal Hazne)
201611 | Mat Siyah

Sabunluk, T. Üstü (Metal Hazne)
201610 | Mat Siyah

Döner Kapaklı

Çöp Kovası, Döner Kapakli

28688	5 lt. İç Kovalı	∅205xh:260	Mat Siyah
28658	7 lt.	∅205xh:280	Mat Siyah

Çöp Kovası, Çemberli

502645	5 lt. İç Kovalı	∅205xh:280	Mat Siyah
502646	7 lt.	∅205xh:280	Mat Siyah

Çöp Kovası Pedallı
502659 | 5 lt. | ∅205xh:275 | Mat Siyah

Tuvalet Fırçalık
33701 | Yerden | Mat Siyah

Sıvı Sabunluk, T. Üstü (Metal Hazne)
201212 | Nikel

Pamukluk, T. Üstü (Metal Hazne)
201213 | Nikel

Diş Fırçalık, T. Üstü (Metal Hazne)
201211 | Nikel

Sabunluk, T. Üstü (Metal Hazne)
201210 | Nikel

Döner Kapaklı

Çöp Kovası, Döner Kapaklı

28288	5 lt. İç Kovalı	∅205xh:260	Nikel
28289	7 lt.	∅205xh:280	Nikel

Çöp Kovası, Çemberli

28252	5 lt. İç Kovalı	∅205xh:280	Nikel
28253	7 lt.	∅205xh:280	Nikel

Çöp Kovası Pedallı
502239 | 5 lt. | ∅205xh:275 | Nikel

Tuvalet Fırçalık
33904 | Yerden | Nikel

Sıvı Sabunluk, T. Üstü (Metal Hazne)
202112 | Krom

Pamukluk, T. Üstü (Metal Hazne)
202113 | Krom

Diş Fırçalık, T. Üstü (Metal Hazne)
202111 | Krom

Sabunluk, T. Üstü (Metal Hazne)
202110 | Krom

Sabunluk, T. Üstü (Metal Hazne)
35202 | Krom

Tuvalet Fırçalık
33503 | (304) Yerden | Parlak P. Çelik

Serbest Modeller

Ayaklı Setler

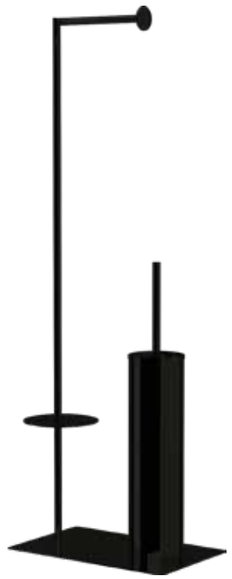

Tuvalet Kağıtlık ve Fırçalık Ayaklı

505606 | 700x240x150 mm | Siyah

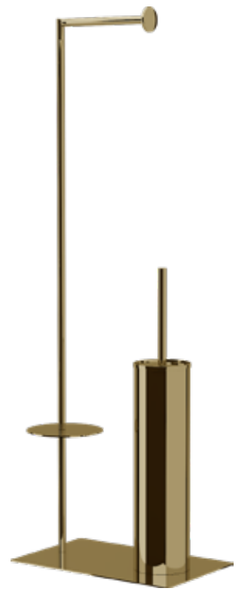

Tuvalet Kağıtlık ve Fırçalık Ayaklı

505406 | 700x240x150 mm | Altın

Tuvalet Kağıtlık, İkili ve Fırçalık Ayaklı

505008 | 700x240x150 mm | Krom

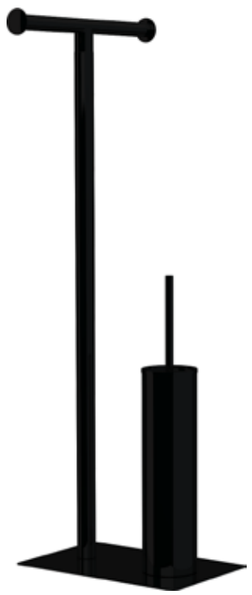

Tuvalet Kağıtlık, İkili ve Fırçalık Ayaklı

505608 | 700x240x150 mm | Mat Siyah

Tuvalet Kağıtlık Ve Fırçalık Ayaklı

505006 | 700x240x150 mm | Krom

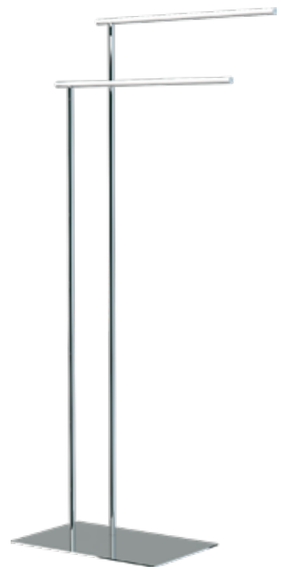

Havluluk Ayaklı

505005 | 850x240x150 mm | Krom

Ayaklı Setler

Havluluk Ayaklı
505405 | 850x240x150 mm | Altın

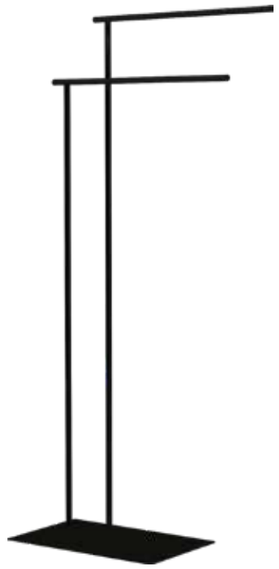

Havluluk Ayaklı
505605 | 850x240x150 mm | M. Siyah

Tuvalet Kağıtlık Ve Fırçalık Ayaklı
505012 | Krom

Tuvalet Kağıtlık Ve Fırçalık Ayaklı
505010 | Parlak P. Çelik

Tuvalet Fırçaları

Tuvalet Fırçalık

33404	360x80 mm	(304) Yerden	Altın
33405	360x80 mm	(304) Duvardan	Altın

Tuvalet Fırçalık

33406	360x80 mm	(304) Yerden	Mat Altın
33407	360x80 mm	(304) Duvardan	Mat Altın

Tuvalet Fırçalık

33504	360x80 mm	(304) Yerden	Parlak P. Çelik
33505	360x80 mm	(304) Duvardan	Parlak P. Çelik

Tuvalet Fırçalık

33904	360x80 mm	(304) Yerden	Nikel
33905	360x80 mm	(304) Duvardan	Nikel

Tuvalet Fırçalık

33804	360x80 mm	(304) Yerden	Rose
33805	360x80 mm	(304) Duvardan	Rose

Tuvalet Fırçalık

33806	360x80 mm	(304) Yerden	Mat Rose
33807	360x80 mm	(304) Duvardan	Mat Rose

Tuvalet Fırçalık

33501	380x80 mm	(304) Yerden	Parlak P. Çelik
33502	380x80 mm	(304) Duvardan	Parlak P. Çelik

Tuvalet Fırçalık

33701	380x80 mm	(304) Yerden	Mat Siyah
33702	380x80 mm	(304) Duvardan	Mat Siyah

Tuvalet Fırçalık

33503	360x85x85 mm	(304) Yerden	Parlak P. Çelik
33508	360x85x85 mm	(304) Duvardan	Parlak P. Çelik

Tuvalet Fırçalık

335060	360x85x85 mm	(304) Yerden	Mat Siyah
335070	360x85x85 mm	(304) Duvardan	Mat Siyah

Tuvalet Fırçaları

Tuvalet Fırçalık

33522	380x80 mm	(304) Yerden	Parlak P. Çelik
33523	380x80 mm	(304) Duvardan	Parlak P. Çelik

Tuvalet Fırçalık

33506	370x85 mm	(304) Yerden	Parlak P. Çelik
33507	370x85 mm	(304) Duvardan	Parlak P. Çelik

Tuvalet Fırçalık

32509	385x80 mm	(304) Yerden	Parlak P. Çelik
32510	385x80 mm	(304) Duvardan	Parlak P. Çelik

Tuvalet Fırçalık

32505	385x80 mm	(304) Yerden	Parlak P. Çelik
32507	385x80 mm	(304) Duvardan	Parlak P. Çelik

Tuvalet Fırçalık

32601	370x85 mm	(304) Yerden	Parlak P. Çelik
32602	370x85 mm	(304) Duvardan	Parlak P. Çelik

Tuvalet Fırçalık

33513	340x95 mm	(304) Yerden	Parlak P. Çelik

Çöp Kovaları

Döner Kapaklı

Çöp Kovası, Döner Kapaklı

28588	(304) 5 lt. İç Kovalı	∅205xh:260	Parlak P. Çelik
28558	(304) 7 lt.	∅205xh:280	Parlak P. Çelik
28559	(304) 9 lt.	∅250xh:335	Parlak P. Çelik
28560	(304) 12 lt.	∅250xh:370	Parlak P. Çelik

Döner Kapaklı

Çöp Kovası, Döner Kapaklı

28288	5 lt. İç Kovalı	∅205xh:260	Nikel
28289	7 lt.	∅205xh:280	Nikel

Döner Kapaklı

Çöp Kovası, Döner Kapaklı

28488	5 lt. İç Kovalı	∅205xh:260	Altın
28458	7 lt.	∅205xh:280	Altın

Döner Kapaklı

Çöp Kovası, Döner Kapaklı

28490	5 lt. İç Kovalı	∅205xh:260	Mat Altın
28492	7 lt.	∅205xh:280	Mat Altın

Döner Kapaklı

Çöp Kovası, Döner Kapaklı

28888	5 lt. İç Kovalı	∅205xh:260	Rose
28858	7 lt.	∅205xh:280	Rose

Döner Kapaklı

Çöp Kovası, Döner Kapaklı

28890	5 lt. İç Kovalı	∅205xh:260	Mat Rose
28892	7 lt.	∅205xh:280	Mat Rose

Döner Kapaklı

Çöp Kovası, Döner Kapaklı

28688	5 lt. İç Kovalı	∅205xh:260	Mat Siyah
28658	7 lt.	∅205xh:280	Mat Siyah

Döner Kapaklı

Çöp Kovası, Döner Kapaklı

28756	5 lt. İç Kovalı	∅205xh:260	Beyaz
28758	7 lt.	∅205xh:280	Beyaz

Çöp Kovası, Çemberli

28552	(304) 5 lt. İç Kovalı	∅205xh:280	Parlak P. Çelik
28553	(304) 7 lt.	∅205xh:280	Parlak P. Çelik
28555	(304) 12 lt.	∅250xh:360	Parlak P. Çelik
28556	(304) 15 lt.	∅250xh:560	Parlak P. Çelik

Çöp Kovası, Çemberli

28252	5 lt. İç Kovalı	∅205xh:280	Nikel
28253	7 lt.	∅205xh:280	Nikel

Çöp Kovası, Çemberli

28452	5 lt. İç Kovalı	∅205xh:280	Altın
28453	7 lt.	∅205xh:280	Altın

Çöp Kovası, Çemberli

28454	5 lt. İç Kovalı	∅205xh:280	Mat Altın
28460	7 lt.	∅205xh:280	Mat Altın

Çöp Kovası, Çemberli

28852	5 lt. İç Kovalı	∅205xh:280	Rose
28853	7 lt.	∅205xh:280	Rose

Çöp Kovası, Çemberli

28854	5 lt. İç Kovalı	∅205xh:280	Mat Rose
28860	7 lt.	∅205xh:280	Mat Rose

Çöp Kovası, Çemberli

502645	5 lt. İç Kovalı	∅205xh:280	Mat Siyah
502646	7 lt.	∅205xh:280	Mat Siyah

Çöp Kovası, Çemberli

502744	5 lt. İç Kovalı	∅205xh:280	Beyaz
502746	7 lt.	∅205xh:280	Beyaz

Çöp Kovaları

Çöp Kovası Pedallı

28504	(304) 3 lt.	Ø185xh:250	Parlak P. Çelik
28505	(304) 5 lt.	Ø205xh:275	Parlak P. Çelik
28506	(304) 12 lt.	Ø250xh:370	Parlak P. Çelik

Çöp Kovası Pedallı

28205	5 lt.	Ø205xh:275	Nikel

Çöp Kovası Pedallı

28210	5 lt.	Ø205xh:275	Mat Altın

Çöp Kovası Pedallı

28207	3 lt.	Ø185xh:250	Altın
28208	5 lt.	Ø205xh:275	Altın

Çöp Kovası Pedallı

28806	5 lt.	Ø205xh:275	Mat Rose

Çöp Kovası Pedallı

28805	5 lt.	Ø205xh:275	Rose

Çöp Kovası Pedallı

502658	3 lt.	Ø185xh:250	Mat Siyah
502659	5 lt.	Ø205xh:275	Mat Siyah
502644	12 lt.	Ø250xh:370	Mat Siyah

Çöp Kovası Pedallı

502739	5 lt.	Ø205xh:275	Beyaz

Çöp Kovası Pedallı, Soft Kapak

502139	(304) 5 lt.	∅282xh:284	Parlak P.Çelik

Çöp Kovası Pedallı

27515	(304) 3 lt.	∅185xh:255	Parlak P. Çelik
27516	(304) 5 lt.	∅205xh:280	Parlak P. Çelik
27517	(304) 8 lt.	∅205xh:355	Parlak P. Çelik
27518	(304) 12 lt.	∅245xh:355	Parlak P. Çelik

Çöp Kovası Pedallı

27506	(304) 3 lt.	∅185xh:255	Parlak P. Çelik
27507	(304) 5 lt.	∅205xh:280	Parlak P. Çelik
27508	(304) 8 lt.	∅205xh:355	Parlak P. Çelik
27509	(304) 12 lt.	∅245xh:355	Parlak P. Çelik

Çöp Kovası, Açık Çemberli

27116	(430) 5 lt.	ø 210x260 mm	Parlak P. Çelik
27117	(430) 8 lt.	ø 210x320 mm	Parlak P. Çelik
27109	(430) 11 lt.	ø 250x320 mm	Parlak P. Çelik

Döner Kapaklı

Çöp Kovası, Döner Kapaklı

27115	(430) 5 lt.	ø 210x260 mm	Parlak P. Çelik
27102	(430) 8 lt.	ø 210x320 mm	Parlak P. Çelik
27103	(430) 11 lt.	ø 250x320 mm	Parlak P. Çelik

Çöp Kovası, Açık Çemberli

28521	(304) 3 lt.	∅186xh:320	Parlak P. Çelik
28522	(304) 5 lt.	∅211xh:270	Parlak P. Çelik
28523	(304) 12 lt.	∅256xh:365	Parlak P. Çelik

Çöp Kovası Açık (Ofis Tipi)

27877	∅230xh:300	Mat Siyah

Çöp Kovası, Açık Çemberli

27560	(304) 3 lt.	∅210xh:205	Parlak P. Çelik
27561	(304) 5 lt.	∅210xh:240	Parlak P. Çelik
27563	(304) 12 lt.	∅250xh:330	Parlak P. Çelik

Çöp Kovası, Açık

27569	(304) 3 lt.	∅210xh:195	Parlak P. Çelik
27570	(304) 5 lt.	∅210xh:240	Parlak P. Çelik
27572	(304) 12 lt.	∅250xh:330	Parlak P. Çelik

Çöp Kovası Açık (Ofis Tipi)

479420	Fileli	∅240xh:280	Mat Siyah

Çöp Kovası Açık (Ofis Tipi)

27876	Delikli	∅230xh:300	Mat Siyah

Çöp Kovası (Bölmeli)

28846	İkili Ø260xh:290	Mat Siyah
28848	Üçlü Ø260xh:290	Mat Siyah

Çöp Kovası (Bölmeli)

28843	Ø205xh:280	Parlak P. Çelik
28844	Ø205xh:280	Mat Siyah

Çöp Kovaları

Çöp Kovası (Dolap İçi)

27643	11 lt	∅270xh:290	Krom

- Anti Bakteriyel
- Anti alerjik
- Isıya Danayanıklı
- Dünya sağlık örgütü ve Otelciler birliğine uygun standartlarında

Çöp Kovası (Deri Kaplama)

28839	Bölmesiz	235x325x300	Özel Renk
28840	Bölmeli	235x325x300	Özel Renk
28838	Konik İç Kova2		
28841	İç Askı Kova		
28842	Etiket		

Çöp Kovası (Deri Kaplama)

28636	3 lt	∅186xh:320	Özel Renk
28637	5 lt	∅186xh:320	Özel Renk

Çöp Kovası (Deri Kaplama)

190030	3 lt	∅210xh:260	Özel Renk

Çöp Kovası (Deri Kaplama)

190024	∅210xh:260	Özel Renk

Çöp Kovası (Deri Kaplama)

28638	∅210xh:300	Özel Renk

Sıvı Sabunluklar

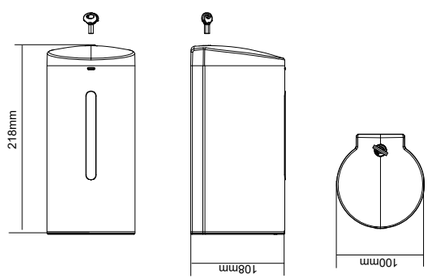

- 4 Adet kalem pille çalışır
- 5 Kademe sıvı ayarı
- Opsiyonel elektrikli kullanım
- Montajda tezgah ile olan mesafe minimum 15 cm olmalıdır

Sıvı Sabunluk, Fotoselli 700 ml
502840 | Mat P. Çelik

Sıvı Sabunluk, Fotoselli 700 ml
502640 | Mat. Siyah

Sıvı Sabunluk, Fotoselli 700 ml
502440 | Altın

Köpük

Köpük Verici, Fotoselli 700 ml
502842 | Mat P. Çelik

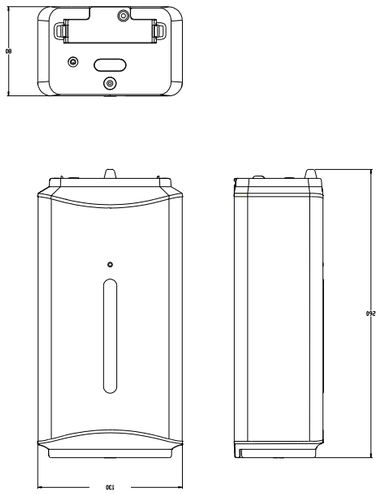

- 4 Adet kalem pille çalışır
- 5 Kademe sıvı ayarı
- Opsiyonel elektrikli kullanım
- Montajda tezgah ile olan mesafe minimum 15 cm olmalıdır

Fotoselli

Sıvı Sabunluk, Fotoselli 1100 ml

502844 | Mat P. Çelik

Fotoselli

Sıvı Sabunluk, Fotoselli 1100 ml

502845 | Mat Siyah

Fotoselli

Sıvı Sabunluk, Fotoselli 1100 ml

502444 | Altın

Fotoselli

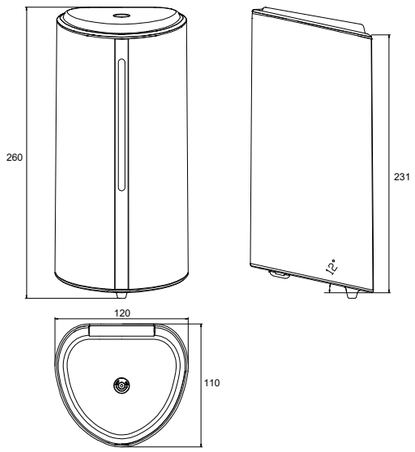

Sıvı Sabunluk, Fotoselli 900 ml

502940 | ABS/Gri

- 4 Adet kalem pille çalışır
- 5 Kademe sıvı ayarı
- Opsiyonel elektrikli kullanım
- Montajda tezgah ile olan mesafe minimum 15 cm olmalıdır

Fotoselli

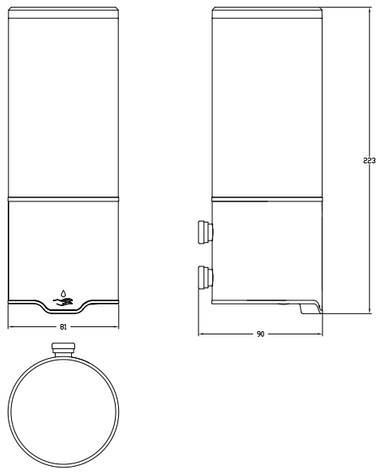

Sıvı Sabunluk, Fotoselli 500 ml

501843	Tekli	Mat P. Çelik
501845	İkili	Mat P. Çelik
501847	Üçlü	Mat P. Çelik

- 4 Adet kalem pille çalışır
- 5 Kademe sıvı ayarı
- Opsiyonel elektrikli kullanım
- Montajda tezgah ile olan mesafe minimum 15 cm olmalıdır

Fotoselli

Sıvı Sabunluk Tez. Monte, 1000 ml

34148	Sıvı Sabunluk	Krom
34162	Köpük Verici	Krom

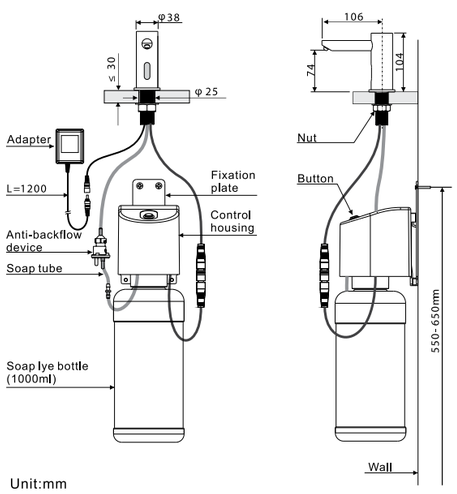

Fotoselli

› Tezgah üstü çanak lavabolar için uygundur.

Sıvı Sabunluk Tez. Monte, 1000 ml

34149	Sıvı Sabunluk	Krom
34161	Köpük Verici	Krom

Fotoselli

Sıvı Sabunluk Tez. Monte, 1000 ml

34152	Krom

Fotoselli

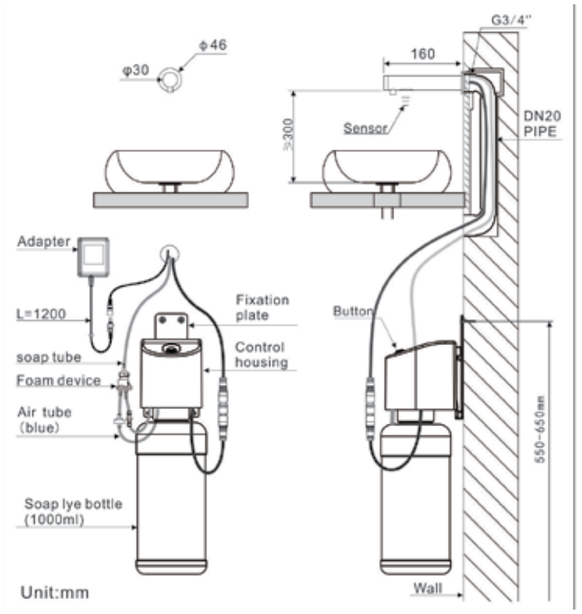

Sıvı Sabunluk Duvara. Monte, 1000 ml

34153	Krom

Fotoselli

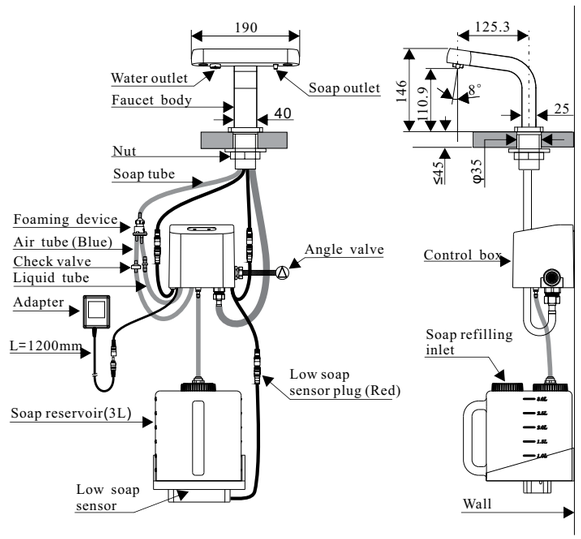

Batarya + Sıvı Sabunluk Tez. Monte, 3000 ml

401142	Krom

Sıvı Sabunluklar

Sıvı Sabunluk, Tezgaha Monte

34745	1000 ml	Krom
34746	1000 ml	Mat P. Çelik
34747	500 ml	Krom

Sıvı Sabunluk, Tezgaha Monte

34742	1000 ml	Krom

Sıvı Sabunluk, Tezgaha Monte

34145	1000 ml	Krom

› Tezgah üstü çanak lavabolar için uygundur.

Sıvı Sabunluk, Tezgaha Monte

34146	1000 ml	Krom

Köpük

Köpük Verici, Tezgaha Monte

34147	1000 ml	Krom

Sıvı Sabunluk, Tezgaha Monte

34741	1000 ml	Krom

Sıvı Sabunluk,

34560	T. Üstü 200 ml	Krom
34559	Duvardan 200 ml	Krom
34565	T. Üstü 400 ml	Krom
34566	Duvardan 400 ml	Krom

Sıvı Sabunluk,

34660	T. Üstü 200 ml	Mat Siyah
34659	Duvardan 200 ml	Mat Siyah
34665	T. Üstü 400 ml	Mat Siyah
34666	Duvardan 400 ml	Mat Siyah

Kırılmaz Tetik

Sıvı Sabunluk, Şampuanlık 450 ml

34545	Krom

Kırılmaz Tetik

Sıvı Sabunluk,İkili Şampuanlık 450x2

34546	Krom

Kırılmaz Tetik

Sıvı Sabunluk,Üçlü Şampuanlık 450x3 ml

34544	Krom

Sıvı Sabunluklar

Sıvı Sabunluk

34521	500 ml	Pirinç Pompa	Mat P. Çelik
34518	1000 ml	Pirinç Pompa	Mat P. Çelik

Sıvı Sabunluk, Yatay 1000 ml

34523 | Mat P. Çelik

Köpük Verici 1000 ml

34524	Mat P. Çelik
34525	Parlak P. Çelik

› Sıvı Sabun,Batikon ve Dezenfektan için uygundur.

Sıvı Sabunluk, Dirsekten, 800 ml

34777 | ABS/Alüminyum

Sıvı Sabunluk (Metal Hazne)

34515 | Parlak P. Çelik

Sıvı Sabunluk (Plastik Pompa)

34505	T.Üstü	Parlak P. Çelik
34507	Duvardan	Parlak P. Çelik

Sıvı Sabunluk (Prinç Pompa)

34506	T.Üstü	Parlak P. Çelik
34508	Duvardan	Parlak P. Çelik

Sıvı Sabunluk, (Prinç Pompa)

34510 | T.Üstü | Parlak P. Çelik

Duş Malzemelik / Küvet Üstü
15257 | Krom

Duş Malzemelik / Kabine Asma
15125 | Krom

Duş Malzemelik / Şampuanlık, Köşe
15248 | 200x200xh:70 | Krom

Duş Malzemelik / Şampuanlık, Düz
15249 | 200x110xh:70 | Krom

Duş Malzemelik / Şampuanlık, Düz
15646 | 200x110xh:45 | Mat Siyah

Duş Malzemelik / Şampuanlık, Düz
15135 | 200x110xh:45 | Krom

Duş Malzemelik / Şampuanlık, Köşe
15143 | 175x165xh:40 | Parlak P. Çelik

Duş Malzemelik / Şampuanlık, Düz
15243 | 200x100xh:40 | Parlak P. Çelik

Duş Malzemelik / Şampuanlık, Köşe
15252 | 180x180 | Krom

Duş Malzemelik / Şampuanlık, Köşe
15652 | 180x180 | Mat Siyah

Duş Malzemelik / Şampuanlık, Köşe
15452 | 180x180 | Altın

Duş Malzemelik / Şampuanlık, Düz
15352 | 150x220 | Krom

Duş Malzemelik / Şampuanlık, Düz
15655 | 150x220 | Mat Siyah

Duş Malzemelik / Şampuanlık, Düz
15455 | 150x220 | Altın

Duş Malzemelik / Şampuanlık, Köşe
15253 | 180x180 | Krom

Duş Malzemelik / Şampuanlık, Düz
15353 | 150x220 | Krom

Duş Malzemelik / Şampuanlık, Köşe
15653 | 180x180 | Mat Siyah

Duş Malzemelik / Şampuanlık, Düz
15654 | 150x220 | Mat Siyah

Duş Malzemelik / Şampuanlık, Köşe
15453 | 180x180 | Altın

Duş Malzemelik / Şampuanlık, Düz
15454 | 150x220 | Altın

Duş Malzemelik / Şampuanlık, Köşe
15254 | 180x180 | Krom

Duş Malzemelik / Şampuanlık, Düz
15354 | 150x220 | Krom

Duş Malzemelik / Şampuanlık, Düz
16173 | 200x200xh:70 | Parlak P. Çelik

Duş Malzemelik / Şampuanlık, Düz
16673 | 200x200xh:70 | Mat Siyah

Duş Malzemelik / Şampuanlık, Düz
16473 | 200x200xh:70 | Altın

Duş Malzemelik / Şampuanlık, Düz
16183 | 200x200xh:70 | Parlak P. Çelik

Duş Malzemelik / Şampuanlık, Düz
16683 | 200x200xh:70 | Mat Siyah

Duş Malzemelik / Şampuanlık, Düz
16483 | 200x200xh:70 | Altın

Duş Malzemelik / Şampuanlık, Düz
16193 | 200x200xh:70 | Parlak P. Çelik

Duş Malzemelik / Şampuanlık, Düz
16693 | 200x200xh:70 | Mat Siyah

Duş Malzemelik / Şampuanlık, Düz
16493 | 200x200xh:70 | Altın

Duş Malzemelik / Şampuanlık, Köşe
15173 | 200x200xh:70 | Parlak P. Çelik

Duş Malzemelik / Şampuanlık, Köşe
15673 | 200x200xh:70 | Mat Siyah

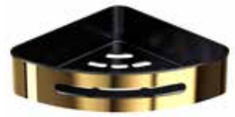

Duş Malzemelik / Şampuanlık, Köşe
15473 | 200x200xh:70 | Altın

Duş Malzemelik / Şampuanlık, Köşe
15183 | 200x200xh:70 | Parlak P. Çelik

Duş Malzemelik / Şampuanlık, Köşe
15683 | 200x200xh:70 | Mat Siyah

Duş Malzemelik / Şampuanlık, Köşe
15483 | 200x200xh:70 | Altın

Duş Malzemelik / Şampuanlık, Köşe
15193 | 200x200xh:70 | Parlak P. Çelik

Duş Malzemelik / Şampuanlık, Köşe
15693 | 200x200xh:70 | Mat Siyah

Duş Malzemelik / Şampuanlık, Köşe
15493 | 200x200xh:70 | Altın

Duş Malzemelik / Şampuanlık, Köşe

15115	180x180	Krom
15116	220x220	Krom

Duş Malzemelik / Şampuanlık, Köşe

15616	180x180	Mat Siyah

Duş Malzemelik / Şampuanlık, Kare

15141	125x80h:45	Krom

Duş Malzemelik / Şampuanlık, Köşe

15102	180x180	Krom
15103	220x220	Krom

Duş Malzemelik / Şampuanlık, Köşe

15119	180x180	Krom
15120	220x220	Krom

Duş Malzemelik / Şampuanlık, Köşe

15619	180x180	Mat Siyah

Duş Malzemelik / Şampuanlık, Köşe

15105	180x180	Krom
15106	220x220	Krom

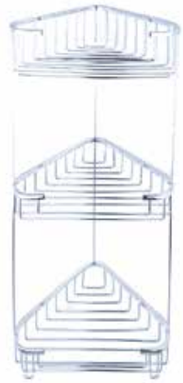

Duş Malzemelik / Şampuanlık, Köşe

15108	180x180	Krom
15147	220x220	Krom

Duş Malzemelik / Şampuanlık, Köşe

15123	180x180	Krom
15124	220x220	Krom

Duş Malzemelik / Şampuanlık, Köşe

15623	180x180	Mat Siyah

Duş Malzemelik / Şampuanlık, Düz

15137	180x180	Krom

Duş Malzemelik / Şampuanlık, Düz

15251	180x180	Krom

Led Işıklı

Büyüteçli Ayna, Çift Kollu 3x
506101 Krom

Büyüteçli Ayna, Çift Kollu 3x
506115 Krom

Led Işıklı

Büyüteçli Ayna, Çift Kollu 3x
506102 Krom
506602 Mat. Siyah
506402 Altın

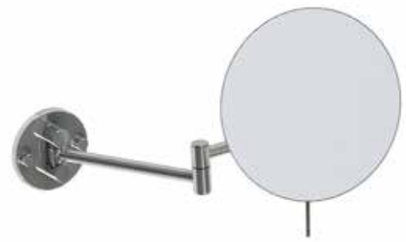

Büyüteçli Ayna, Çift Kollu 3x
506114 Krom

Led Işıklı

Büyüteçli Ayna, T. Üstü 3x
506120 Siyah

Led Işıklı

Büyüteçli Ayna, T. Üstü 3x
506121 Krom

Büyüteçli Aynalar

Büyüteçli Ayna, Çift Kollu 2x

506104 | Krom

Büyüteçli Ayna, Çift Kollu 3x

506110 | Krom

Büyüteçli Ayna, Çift Kollu 2x

506111 | Krom

Büyüteçli Ayna, Çift Kollu 2x

506105 | Krom

Büyüteçli Ayna, T. Üstü 3x

506112 | Krom

Büyüteçli Ayna, T. Üstü 3x

506113 | Krom

Raf Havluluklar

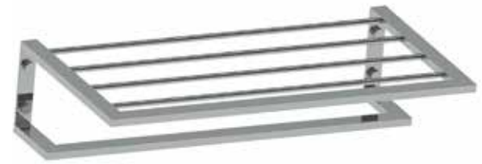

Raf Havluluk
117141 | 450 mm | Krom

Raf Havluluk / Lamalı
17215 | 500 mm | Krom

Raf Havluluk
125141 | 500 mm | Krom

Raf Havluluk
124141 | 500 mm | Krom

Raf Havluluk/640 mm
17210 Parlak P. Çelik
17214 Mat Siyah

Raf Havluluk 500 mm
17101 | 4'lü | Krom

Raf Havluluklar

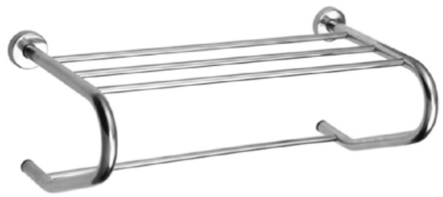

Raf Havluluk/Destekli 500 mm

17102 Krom
17110 Parlak P. Çelik

Raf Havluluk/Destekli 500 mm

17103 Krom
17107 Parlak P. Çelik

Raf Havluluk/Lamali 500 mm

17235 Parlak P. Çelik

Raf Havluluk 500 mm

17108 | 3'lü | Parlak P. Çelik

Çamaşır Askılıkları

Çamaşırlık / Havluluk Kızaklı 500 mm

17112 | 4'lü | Parlak P. Çelik
17212 | 3'lü | Parlak P. Çelik

Çamaşir İpi 2500 mm

38538 | Parlak P. Çelik

Çamaşırlık / Havluluk Hareketli 500 mm

17115 | Parlak P. Çelik

Çamaşırlık / Havluluk Hareketli 500 mm

17114 | Parlak P. Çelik

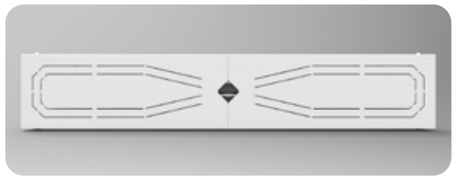

Çamaşırlık / Havluluk, Katlanabilir

17345 | 550 mm | Alüminyum Beyaz
17346 | 750 mm | Alüminyum Beyaz

Mendil Kutuları

Mendil Kutusu, Kare
39117 | 304 | Parlak P. Çelik

Mendil Kutusu, Kare
39617 | 304 P. Çelik | Mat Siyah

Mendil Kutusu, Kare
39417 | 304 P. Çelik | Altın

Mendil Kutusu, Kare
39817 | 304 P. Çelik | Rose

Mendil Kutusu Kare
39709 | ABS Krom

Mendil Kutusu Kare
39008 | ABS Mat Siyah

Mendil Kutuları

Mendil Kutusu, Dikdörtgen
39103 | 304 | Parlak P. Çelik

Mendil Kutusu, Dikdörtgen
39603 | 304 P. Çelik | Mat Siyah

Mendil Kutusu, Dikdörtgen
39403 | 304 P. Çelik | Altın

Mendil Kutusu, Dikdörtgen
39803 | 304 P. Çelik | Rose

Mendil Kutusu, Dikdörtgen
39702 | ABS Krom

Mendil Kutusu, Dikdörtgen
39602 | ABS Mat Siyah

Mendil/Hijyen Kutuları

Mendil Kutusu, Dikdörtgen

39003	Deri Kaplama (Kapaklı)
39004	Deri Kaplama (Kapaksız)

Mendil Kutusu, Kare

39006	Deri Kaplama (Kapaklı)
39007	Deri Kaplama (Kapaksız)

Hijyen Poşet Kutusu

39708 | ABS Krom

Hijyen Poşet Kutusu

39608 | ABS Mat Siyah

Hijyen Poşet Kutusu

39507 | Parlak P. Çelik

Hijyen Poşet Kutusu

39607 | Mat Siyah

Küvet Tutamakları

Tutamak, Düz

16207	ø25/350 mm	Krom

Tutamak, Açılı

16213	ø25/375 mm	Krom

Tutamak,Düz

16102	ø20 / 300 mm	Krom
16104	ø20 / 500 mm	Krom
16123	ø25 / 300 mm	Krom

Tutamak, Ø 25 mm

161090	Ø25/300 mm	Mat Siyah

Tutamak,Açılı Sabunluklu

16106	ø20	Krom
16206	ø25	Krom

› Özel Üretim

Tutamak, Açılı Sabunluklu

16122	ø25	Krom

Tutamak, Açılı

16105	ø20	Krom
16212	ø25	Krom

Tutamak,Düz

16107	ø19/300 mm	Parlak P. Çelik
16108	ø19/400 mm	Parlak P. Çelik
16117	ø19/500 mm	Parlak P. Çelik
16109	ø25/300 mm	Parlak P. Çelik
16110	ø25/400 mm	Parlak P. Çelik
16115	ø25/500 mm	Parlak P. Çelik

Otel Ekipmanları

Saç Kurutmalar

Saç Kurutma Makinası/Clipper 1400

8221195	▢ Beyaz
8221201	■ Siyah

Saç Kurutma Makinası/Clipper 1400

8221197	Prizli	▢ Beyaz
8221203	Prizli	■ Siyah

Saç Kurutma Makinası/Brittony 1600

8221181	▢ Beyaz
8221183	■ Siyah

Saç Kurutma Makinası/Brittony 1600

8221186	Prizli	▢ Beyaz
8221189	Prizli	■ Siyah

Saç Kurutma Makinası/Alteo 1875

8221175	▢ Beyaz
8221178	■ Siyah

Saç Kurutma Makinası/Alteo 1875

8221176	Prizli	▢ Beyaz
8221179	Prizli	■ Siyah

Saç Kurutma Makinası/Brittony 1600

8221046	▢ Beyaz
8221047	■ Siyah

Saç Kurutma Makinası/Alteo 1875

8221043	▢ Beyaz
8221044	■ Siyah

Saç Kurutma Makinasi/Lineo 1600 W (Katlanabilir)

8221329	▢ Beyaz
8221330	■ Siyah

Saç Kurutma Makinası /Auva1400

8222251	▢ Alüminyum

Saç Kurutma Aski Aparatı

866952	■ Krom

Saç Kurutma Aski Aparatı (Kilitli)

866951	■ Krom

Saç Kurutma Makinası 1800~2200

8221211	▢ Beyaz	
8221212	■ Siyah	

Saç Kurutma Makinası 1800~2200

8221219	▢ Beyaz	
8221220	■ Siyah	

Saç Kurutma Makinası 1800~2200

8221213	Prizli	▢ Beyaz	

Saç Kurutma Makinası 1350

8221214	Prizli	▢ Beyaz	

Saç Kurutma Makinası 1350

375144	▢ Beyaz	

Saç Kurutma Makinası 1350

8221225	▢ Beyaz	

› Çift katmanlı hazne
› Tepsiye montaj olmuyor.

Su Isıtıcısı, 1000 Ml / Divine 1400 W

8662152 | Mat P. Çelik

› Kablosuz kullanım
› 360 derece dönebilen gizli rezistanslı

Su Isıtıcısı, Duchesse 600 Ml

866758 | ABS Beyaz
866759 | ABS Siyah

Sunum Tepsisi/Su Isıtıcısı/Çay Kahve Kutusu, Melamin

866395 | Beyaz
866391 | Siyah

› 5-10 sn ısıtma süresi

Su Isıtıcısı, 1000 Ml / Royce 2200 W

8662198 | Siyah

› Renk seçeneği ve ölçü için bilgi alınız.

Sunum Tepsisi/Su Isıtıcısı,Ahşap

38035 | Ceviz

Sunum Tepsisi/Su Isıtıcı

38743 | Siyah

› Renk seçeneği ve ölçü için bilgi alınız.

Sunum Tepsisi/Su Isıtıcısı,Ahşap

38034 | Ceviz

Sunum Tepsisi/Su Isıtıcı

38733 | Siyah

Kahve Makinesi

- Kapsül sistem,
- 0.850 ml su hazneli espresso makinesi,
- nespresso kapsüllerine uygundur.

Kahve Makinesi / Corseto 1100	
8661612	Siyah

Kasalar

Kilit Sistemi:
- 3 – 6 Haneli kod ile çalışır. 6 Haneli Ekran
- Düşük pil durumu görme
- Aydınlatmalı Silikon tuş takımı.
- Otomatik Kilitleme yapan motorlu sistem
- Otomatik İç Aydınlatma Sistemi
- Çelik çift sürgü kilit sistemi
- Acil durum mekanik anahtarı. Master (N-1) veya Özel (1-1)
- Son 105 kayıt kapasitesi
- El terminali ile açılabilme ve programlanabilme
- Master Kod
- Harici Pil Desteği Girişi
- Opsiyonel: Bilgisayar yazılımı ve BAC

Otel Kasası Şifreli		
38568	250x350x250	▢ Beyaz
38558	250x350x250	■ Siyah
38569	200x450x330	▢ Beyaz
38559	200x450x330	■ Siyah

- 3-6 rakamlı müşteri kodu ile kilitleme ve açma.
- 6 haneli master kod ile açma imkânı.
- Pil bittiğinde, acil açma aparatı (CEU) veya mekanik pas anahtarı ile dışarıdan müdahale ederek açabilme imkanı.
- Pil seviyesini dijital ekranda görebilme.
- 4 Hatalı işlemden sonra 15 dk. kendini bloke etme
- Ceza süresini 15, 30, 45, 60 dakika olarak ayarlama imkanı.
- Servo motor sayesinde düşük pil tüketimi.
- 4 Adet 1,5 V alkaline kalem pil ile çalışır.
- Manyetik izin anahtarı ile kasayı ücretli kullandırma imkânı. (Opsiyonel)
- Laptop ebatında kasa içine konulan priz ve kablo bağlantısı (Opsiyonel)
- Kasa içinde hareket sensörlü aydınlatma sistemi (Opsiyonel)
- Uzun ömürlü ve dayanıklı elektrostatik toz boya ve renk seçenekleri.
- Gizli menteşe sistemi.
- Nikel kaplı bolt sistemi.
- Güçlü dübeller ile kasa içinden montaj imkânı

Otel Kasası Şifreli		
38583	225x400x435	▢ Beyaz
38584	225x400x435	■ Siyah
38585	225x400x470	▢ Beyaz
38586	225x400x470	■ Siyah

THERMO ELEKTRİK SİSTEM

- Soğutma kapasitesi 40 Lt
- Ölçüleri H545xW403xD436 mm
- Çalışma Aralığı (Dış Ortam) +16 / +32 C
- Soğutma aralığı +5 / + 7 C (25°C Oda sıcaklığı)
- Soğutma gazı R600A
- Enerji Tüketimi 0,26 Kwh / 24h
- Ses Düzeyi o dB
- Net Ağırlık 16 kg
- Kırılmaz Temperli cam raf
- Standart Sensörlü İç Aydınlatma
- Otomatik Defrost
- Standart Değiştirilebilir Kapı Yönü
- Beyaz ve Siyah Renk seçeneği
- Standart Kilit Sistemi
- Menşei Fransa Garanti 2 yıl

Mini Bar Blok Kapak 40 Lt	
8661357	▢ Beyaz
8661353	■ Siyah

Mini Bar Cam Kapak 40 Lt	
8661358	▢ Beyaz
8661354	■ Siyah

THERMO ELEKTRİK SİSTEM

- Soğutma kapasitesi 30 Lt
- Ölçüleri H525xW381xD446 mm
- Çalışma Aralığı (Dış Ortam) +16 / +32 C
- Soğutma aralığı +10/+13C(25°C Oda sıcaklığı)
- Soğutma gazı R600A
- Enerji Tüketimi 0,26 Kwh / 24h
- Ses Düzeyi o dB
- Net Ağırlık 16 kg
- Kırılmaz Temperli cam raf
- Standart Sensörlü İç Aydınlatma
- Otomatik Defrost
- Standart Değiştirilebilir Kapı Yönü
- Beyaz ve Siyah Renk seçeneği
- Standart Kilit Sistemi
- Menşei Fransa Garanti 2 yıl

Mini Bar Blok Kapak 30 Lt	
8661355	▢ Beyaz
8661351	■ Siyah

Mini Bar Cam Kapak 30 Lt	
8661356	▢ Beyaz
8661352	■ Siyah

ABSORBE SİSTEM

Soğutma tipi	Absorbe sistem
Soğutucu	nh3
Soğutma hacmi	30 lt
Çalişma aralığ	+4/+8
Voltaj(volt/hz)	220-240/50-60v/hz
Enerji tüketimi	1.05
Yükseklik	528 mm
Genişlik	404 mm
Derinlik	420 mm
Ağırlık	15 kg.
Garanti süresi	2 yıl
Menşei	Türkiye

Mini Bar 30 Lt		
38555	Blok Kapak	▢ Beyaz
38554	Cam Kapak	▢ Beyaz

ABSORBE SİSTEM

Soğutma tipi	Absorbe sistem
Soğutucu	nh3
Soğutma hacmi	40 lt
Çalışma aralığı	+4/+8
Voltaj(volt/hz)	220-240/50-60v/hz
Enerji tüketimi	1.05
Yükseklik	567
Genişlik	436
Derinlik	432
Ağırlık	13.5
Garanti süresi	2 yıl
Menşei	Türkiye

Mini Bar 40 Lt		
38766	Blok Kapak	■ Siyah
38767	Cam Kapak	■ Siyah

ABSORBE SİSTEM

Soğutma tipi	Absorbe sistem
Soğutucu	nh3
Soğutma hacmi	30 lt
Çalişma aralığ	+4/+8
Voltaj(volt/hz)	220-240/50-60v/hz
Enerji tüketimi	1.05
Yükseklik	528 mm
Genişlik	404 mm
Derinlik	420 mm
Ağırlık	15 kg.
Garanti süresi	2 yıl
Menşei	Türkiye

Mini Bar 30 Lt		
38764	Blok Kapak	■ Siyah
38765	Cam Kapak	■ Siyah

Mini Bar 40 Lt		
38557	Blok Kapak	▢ Beyaz
38556	Cam Kapak	▢ Beyaz

Bavulluklar

Bavulluk		
38810	ø19 Arkalıksız	Krom
38811	ø19 Arkalıksız	Parlak P. Çelik

Bavulluk		
38814	ø19 Arkalıklı	Krom
38515	ø19 Arkalıklı	Parlak P. Çelik

Bavulluk		
38813	Arkalıksız	Ahşap
38017	Arkalıklı	Ahşap

Bavulluk		
501301	Arkalıksız	Mat P. Çelik

Ütü Masaları/Süpürgeler

Ütü
866924

- Buharlı Otel Tipi Ütü
- 2600 W
- Granit Taban
- Otomatik Kapanma

Ütü
866923

- Buharlı Otel Tipi Ütü
- 2000 W, 30 sn yatay 8 dk Dikey Pozisyonda
- Otomatik Kapanma, Seramik Taban

Ütü Masası

866925	Ütü Masası
866926	Askı Aparatı

Ütü Masası

8661124	Ütü Masası
8661117	Askı Aparat Seti

Elektrik Süpürgesi
38726

Elektrik Süpürgesi
38727

Kat Temizlik Arabası

38728

- Elektrostatik boyalı dkp profil iskelet,
- Mdflam gövde,
- 5 bölümlü üst buklet kutusu,
- Katlanabilir yan kollar,
- Çarpma lastiği,
- İkisi frenli, dört adet hareketli tekerlek.

Ölçüler
550x900x1450 /1300 mm

Ahşap Kat Temizlik Arabası

38027

- Elektrostatik boyalı dkp profil iskelet,
- Mdflam gövde,
- 5 bölümlü üst buklet kutusu,
- Katlanabilir yan kollar,
- Kilitli kapak,
- Çarpma lastiği,
- İkisi frenli, dört adet hareketli tekerlek.

Ölçüler
550x900x1450 /1300 mm

Ahşap Kat Temizlik Arabası

38028

Özellikler
- Elektrostatik boyalı dkp profil iskelet,
- Mdflam gövde,
- 270° açılabilen kilitli kapaklar,
- Çarpma lastiği,
- İkisi frenli, dört adet hareketli tekerlek.

Ölçüler
600x950x1300 mm

Mini Bar Arabası

38825

Kat Arabaları

Özellikler:
- Halı kaplamalı yüzey,
- Çarpma lastiği,
- Demir şase,
- İki adet frenli hareketli, iki adet sabit tekerlek.

Ölçüler
650x1050x1910 mm

Bavul Taşıma Arabası

38218	Mat P. Çelik
38219	Altın

Özellikler:
- Katlanabilir iskelet
- Halı kaplamalı yüzey,
- İki adet havalı tekerlek.

Ölçüler
400x650x1200 mm

Bavul Taşıma Arabası

38824	Mat P. Çelik
38822	Boyalı

Kat Temizlik Arabası

38725	

Cila Makinaları/Bariyerler

Fotoselli

Ayakkabi Cila Makinesi / Küçük

38105	370x210x330 mm

Fotoselli

Ayakkabi Cila Makinesi / Büyük

38108	550x340x910 mm

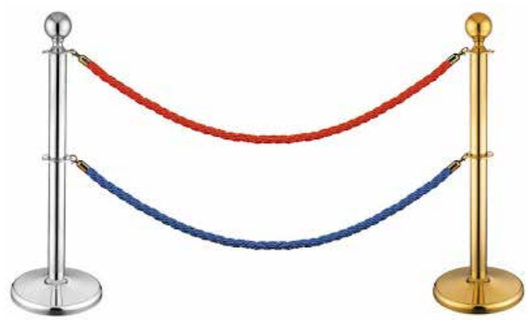

Protokol Bariyeri

38102	Krom
38098	Altın
38099	Halat

Şerit Bariyeri

38101	Krom
38103	Boyalı

Diğer Ekipmanlar

Oda Telefonu
38738 | Siyah

Banyo Telefonu
38736 | Siyah

Baskül
8661146

Küllük, Tezgah Üstü
38751 | ø70x100mm | Mat P. Çelik

Askı, Kancalı
38752 | Etek Tutuculu
38753

Askı, Halkalı
38754 | Etek Tutuculu
38755

Buklet Kutusu
941006

Not Kağıt Kutusu
941012 | 105x160mm

Oda Klasörü
941014

Adisyon Kabı
941001

Broşürlük
941005

Makyaj Çantası
941009

Amerikan Servis
941002

Bardak Altlığı
941003 | 100x100 mm

Vidalı Menü Kabı
941010
941030 | Ekstra Yaprak

Menü Kabı
941011

Bardak Altlığı
941004 | ø90 mm

Oda Dosyası
941013

Tv Kumanda Kabı
941022

Telefon, Notluk
941018 | 150x210 mm

Valiz Etiket
941023 | 90x70 mm

Şişe Kılıf
941016

Çamaşırlık
941017

Toplantı Sümeni, Düz
941020 | 320x420 mm

Toplantı Sümeni, Kollu
941021 | 320x420 mm

Oda Sümeni
941015 | 350x300 mm

Toplantı Notluk
941019 | 210x297 mm

- Anti Bakteriyel
- Anti alerjik
- Isıya Danayanıklı
- Dünya sağlık örgütü ve Otelciler birliğine uygun standartlarında

Genel Kullanım Ekipmanları

Line
Bathroom Accessories

Fotoselli

Fotoselli

- **Sıva üstü kombi**
- 304 P.Çelikten mamül fotoselli rulo kagıt verici ve çöp kovası kombinasyonu
- 4*1, 5DC pilli, Elektrikli
- 200, 250, 300mm ayarlanabilir kağıt boyu
- 21cm havlu kullanımı
- Kagıt verici ve çöp kovası için aynı anahtar
- Ölçüler 1300x370x160 (225)mm,
- 23L Tasınabilir çöp kovası
- Agırlık: 12,2kg

Kağıt Dispenseri, Çöp Kovalı, Fotoselli		
23501	Sıva Altı	Mat P. Çelik
23502	Sıva Üstü	Mat P. Çelik

Fotoselli

Fotoselli

- **Sıva üstü kombi**
- 304 P.Çelikten mamül fotoselli rulo kagıt verici ve çöp kovası kombinasyonu
- 4*1, 5DC pilli, Elektrikli
- 200, 250, 300mm ayarlanabilir kağıt boyu
- 21 cm havlu kullanımı
- Kagıt verici ve çöp kovası için aynı anahtar
- Ölçüler 1300x320x130 (225)mm,
- 23L Tasınabilir çöp kovası
- Agırlık: 12,2kg

Kağıt Dispenseri, Çöp Kovalı, Fotoselli		
23531	Sıva Altı	Mat P. Çelik
23532	Sıva Üstü	Mat P. Çelik

Line
Bathroom Accessories

Fotoselli

- **Sıva altı kullanım**
- Sıva üstü olarak da dizayn edilebilir
- 304 P.Çelikten mamül
- 4*1, 5DC pilli, Elektrikli
- 200, 250, 300mm ayarlanabilir kağıt boyu
- **2500W El kurutma makinalı**
- 23L Tasınabilir çöp kovası
- Ölçüler 1650x370x160 (225)mm,
- Ankastre 1600x320*150mm
- Agırlık: 21,5kg

Kağıt Dispenseri, Çöp Kovalı, Fotoselli

23503	Sıva Altı	Mat P. Çelik
235039	Sıva Üstü	Mat P. Çelik

- **Sıva altı kullanım**
- Sıva üstü olarak da dizayn edilebilir
- 304 P.Çelikten mamül 800 ader Z/600 adet C katlı kagıt verici
- **2500W El kurutma makinalı**
- 23L Tasınabilir çöp kovası
- Ölçüler 1650x370x160mm
- Ankastre yuvası: 1600x320*150mm
- Agırlık: 21,5kg

Kağıt Dispenseri, Çöp Kovalı

23504	Sıva Altı	Mat P. Çelik
235049	Sıva Üstü	Mat P. Çelik

- **Sıva altı kombi**
- 304 P.Çelikten mamül 800 adet Z/600 adet C katlı kagıt verici
- Kağıt verici ve çöp kovası için aynı anahtar
- Ölçüler 1300x370x160mm,
- Ankastre boşluğu: 1250x320x150mm
- 23L Tasınabilir çöp kovası
- Agırlık: 11,5kg

Kağıt Dispenseri, Çöp Kovalı

23507	Sıva Altı	Mat P. Çelik
235079	Sıva Üstü	Mat P. Çelik

- **Sıva altı sistem**
- 304 Kalite mat paslanmaz çelik
- 300-400 kagıt kapasiteli üst bölme
- Alt kısım çöp kovalıdır
- Kapak kilit tertibatlıdır
- Dış ölçüler : 330x130x1400mm
- Montaj ölçüleri : 290x120x1360mm

Kağıt Dispenseri, Çöp Kovalı

23511	Sıva Altı	Mat P. Çelik
235119	Sıva Üstü	Mat P. Çelik

- Sıva altı sistem
- 304 Kalite matpaslanmaz çelik
- 200-300 kagıt kapasiteli üst bölme
- Alt kısım çöp kovalıdır
- Kapak kilit tertibatlıdır
- Dış ölçüler : 330x130x790mm

Kağt Dispenseri, Çöp Kovalı

23512	Sıva Altı	Mat P. Çelik
235129	Sıva Üstü	Mat P. Çelik

- Sıva altı sistem
- 304 Kalite matpaslanmaz çelik
- 200-300 kagıt kapasiteli üst bölme
- Alt kısım çöp kovalıdır
- Kapak kilit tertibatlıdır
- Dış ölçüler : 330x130x790mm

Kağt Dispenseri, Çöp Kovalı

23612	Sıva Altı	Mat Siyah
236129	Sıva Üstü	Mat Siyah

- Sıva altı sistem
- 304 Kalite matpaslanmaz çelik
- 200-300 kagıt kapasiteli üst bölme
- Alt kısım çöp kovalıdır
- Kapak kilit tertibatlıdır
- Dış ölçüler : 350x120x710mm

Kağıt Dispenseri, Çöp Kovalı

23560	Sıva Altı	Mat P. Çelik
235609	Sıva Üstü	Mat P. Çelik

- Sıva üstü sistem
- 400 lük Z kagıt kullanım
- Ölçüler 1050x260x100mm

Kağıt Dispenseri, Çöp Kovalı

23619	430 Kalite	Mat P. Çelik
23520	304 Kalite	Mat P. Çelik

Kağıt Dispenserleri, Fotoselli

Line
Bathroom Accessories

Fotoselli

Kağıt Dispenseri, Fotoselli

22507	Sıva Üstü	Mat P. Çelik
225079	Sıva Altı	Mat P. Çelik

Fotoselli

Kağıt Dispenseri, Fotoselli

22607	Sıva Üstü	Mat Siyah

Fotoselli

Fotoselli Kağıt Dispenseri,

22708	Mavi

Fotoselli

Fotoselli Kağıt Dispenseri,

22709	Bal

Fotoselli

Kağıt Dispenseri, Fotoselli

25507	Sıva Üstü	Mat P. Çelik
255079	Sıva Altı	Mat P. Çelik

Fotoselli

Kağıt Dispenseri, Fotoselli

25607	Sıva Üstü	Mat Siyah

Fotoselli

Fotoselli Kağıt Dispenseri, ABS

22710	Mavi

Fotoselli

Fotoselli Kağıt Dispenseri,ABS

22711	Füme

Kağıt Dispenserleri

Kağıt Dispenseri		
22506	400 lük 304	Mat P. Çelik
22605	400 lük 430	Mat P. Çelik
22306	400 lük 304	Parlak P. Çelik

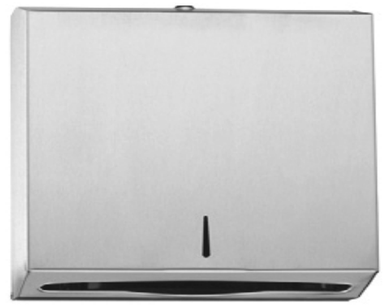

Kağıt Dispanser		
22502	200 lük 304	Mat P. Çelik
22601	200 lük 430	Mat P. Çelik
22302	200 lük 304	Parlak P. Çelik

Kağıt Dispanser		
22606	400 lük	Mat Siyah

Kağıt Dispanser		
22602	200 lük	Mat Siyah

Kağıt Dispenserleri

Kağıt Dispenseri, Oval

22514 400 lük 304 Mat P. Çelik

Kağıt Dispenseri, Oval

22614 400 lük Mat Siyah

Kağıt Dispenseri, Ankastre

22516 400 lük 304 Mat P. Çelik

Fotoselli

- Jet Motorlu
- 12 sn. Kurutma süresi
- Yaz Modu 500 w
- Kış Modu 1000 w
- Ortalama Motor Ömrü 300.000

El Kurutma Makinesi

36255 | Mat P. Çelik

Fotoselli

- Jet Motorlu
- 12 sn. Kurutma süresi
- Yaz Modu 500 w
- Kış Modu 1000 w
- Ortalama Motor Ömrü 300.000

El Kurutma Makinesi

36655 | Mat Siyah

Fotoselli

- Jet Motorlu
- 12 sn. Kurutma süresi
- Yaz Modu 400 w
- Kış Modu 800 w
- Ortalama Motor Ömrü 300.000

El Kurutma Makinesi

36265 | Mat P. Çelik

Fotoselli

- Jet Motorlu
- 12 sn. Kurutma süresi
- Yaz Modu 400 w
- Kış Modu 800 w
- Ortalama Motor Ömrü 300.000

El Kurutma Makinesi

36665 | Mat Siyah

- 13 sn. Kurutma süresi

El Kurutma Makinası 2500 W

36250 | Mat P. Çelik

Fotoselli

- Hepa Filtre Ömrü 70.000

- Jet Motorlu
- 10 sn. Kurutma süresi
- Yaz Modu 300 w
- Kış Modu 830 w
- Ortalama Motor Ömrü 1.000.000

El Kurutma Makinası

36280

- Hepa Filtre Ömrü 70.000

- Jet Motorlu
- 10 sn. Kurutma süresi
- Yaz Modu 300 w
- Kış Modu 830 w
- Ortalama Motor Ömrü 1.000.000

El Kurutma Makinası

36267 | ABS Siyah

Fotoselli

Jet Motorlu
5-10 sn. Kurutma süresi

El Kurutma Makinası 1330 W

36271 | ABS Gri

Tuvalet Kağıtlıklar

Line
Bathroom Accessories

Tuvalet Kağıtlık, Etajerli
127115 | Krom

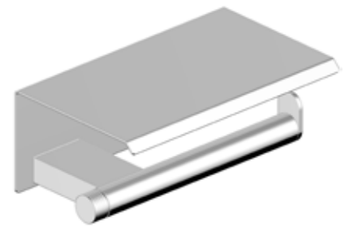

Tuvalet Kağıtlık, Etajerli
119115 | Krom

Tuvalet Kağıtlık, Etajerli
21527 | Krom

Tuvalet Kağıtlık, İkili, Etejerli
21529 | Krom

Tuvalet Kağıtlık, Etejerli
21627 | Mat Siyah

Tuvalet Kağıtlık, İkili, Etejerli
21629 | Mat Siyah

Tuvalet Kağıtlıklar

Tuvalet Kağıtlık

21607	Sıva Üstü 430	Mat P. Çelik
21508	Sıva Üstü 304	Mat P. Çelik

Tuvalet Kağıtlık

21610	Sıva Altı 430	Mat P. Çelik
21511	Sıva Altı 304	Mat P. Çelik

Tuvalet Kağıtlık, Cimri Kilitli

21501	ø 220 mm	Mat P. Çelik

Tuvalet Kağıtlık, Cimri Kilitli

21500	ø 220 mm	Mat Siyah

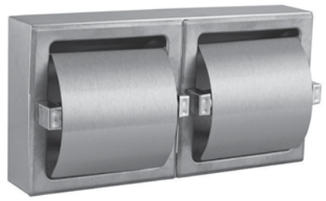

Tuvalet Kağıtlık, İkili

21608	Sıva Üstü 430	Mat P. Çelik
21509	Sıva Üstü 304	Mat P. Çelik

Tuvalet Kağıtlık, İkili

21612	Sıva Altı 430	Mat P. Çelik
21513	Sıva Altı 304	Mat P. Çelik

Tuvalet Kağıtlık, Rulo Kilitli

21602	ø 220 mm 430	Mat P. Çelik
21503	ø 220 mm 304	Mat P. Çelik
21604	ø 280 mm 430	Mat P. Çelik
21505	ø 280 mm 304	Mat P. Çelik

Tuvalet Kağıtlık, Rulo Kilitli

21601	ø 220 mm	Mat Siyah
21605	ø 280 mm	Mat Siyah

Klozet Kapak Kağıt Dispenserleri

Klozet Kapak Kağıt Dispenseri

21518	304	Mat P. Çelik
21617	430	Mat P. Çelik

Klozet Kapak Kağıt Dispenseri

21618	Mat Siyah

Klozet Kapak Kağıt Dispenseri

21520	Sıva Altı 304	Mat P. Çelik

Klozet Kapak Kağıt Dispenseri

21620	Sıva Altı 304	Mat Siyah

› Tüm Standart Klozetler için Uygundur.

Fotoselli Hijyenik Klozet Kapak Sistemi

38104	ABS Beyaz

› 1 Koli 42 Adettir.
› 1 Rulo 90 Kullanımdır.

Klozet Kapak Poşeti

38146

ÇÖP KOVASI PEDALLI

27501	(304) 20 lt.	∅245xh:444	Parlak P. Çelik
27502	(304) 30 lt.	∅315xh:355	Parlak P. Çelik
27503	(304) 45 lt.	∅315xh:444	Parlak P. Çelik

Soft Kapak

ÇÖP KOVASI PEDALLI

27614	(430) 16 lt.	∅245xh:444	Parlak P. Çelik
27528	(430) 20 lt.	∅315xh:355	Parlak P. Çelik
27529	(430) 30 lt.	∅315xh:444	Parlak P. Çelik
27530	(430) 40 lt.	∅315xh:630	Parlak P. Çelik

ÇÖP KOVASI PEDALLI

27605	(430) 16 lt.	∅245xh:444	Parlak P. Çelik
27631	(430) 20 lt.	∅315xh:355	Parlak P. Çelik
27632	(430) 30 lt.	∅315xh:444	Parlak P. Çelik
27633	(430) 40 lt.	∅315xh:630	Parlak P. Çelik

Çöp Kovası, Döner Kapaklı

28670	(430) 15 lt.	ø 240x300 mm	Mat P. Çelik
28671	(430) 25 lt.	ø 240x600 mm	Mat P. Çelik
28672	(430) 38 lt.	ø 300x650 mm	Mat P. Çelik

Çöp Kovası, Çemberli

28673	(430) 15 lt.	ø 240x300 mm	Mat P. Çelik
28674	(430) 25 lt.	ø 240x600 mm	Mat P. Çelik
28675	(430) 38 lt.	ø 300x650 mm	Mat P. Çelik

Çöp Kovası, Çemberli

28576	(430) 15 lt.	ø 240x400 mm	Mat P. Çelik
28577	(430) 38 lt.	ø 300x650 mm	Mat P. Çelik
28578	(430) 63 lt.	ø 360x820 mm	Mat P. Çelik

Çöp Kovası, Çemberli

285764	15 lt.	ø 240x400 mm	Mat Siyah
285774	38 lt.	ø 300x650 mm	Mat Siyah
285784	63 lt.	ø 360x820 mm	Mat Siyah

Endüstriyel Çöp Kovaları

Line
Bathroom Accessories

Döner Kapaklı

Çöp Kovası, Döner Kapaklı

28561	(304) 30 lt.	∅250xh:655	Parlak P. Çelik

Çöp Kovası, Pedallı

27519	304 40 lt.	ø 400x400 mm	Parlak P. Çelik
27520	304 50 lt.	ø 400x500 mm	Parlak P. Çelik
27521	304 70 lt.	ø 400x600 mm	Parlak P. Çelik
27522	304 90 lt.	ø 400x700 mm	Parlak P. Çelik

Çöp Kovasi, Açık

27698	(304) 30 lt.	300x300x700 mm	Mat P. Çelik

Çöp Kovasi, Açık

27699	(304) 30 lt.	ø 300x470 mm	Mat P. Çelik

Çöp Kovası, Döner Kapaklı

27104	(430) 16 lt.	ø 245x380 mm	Parlak P. Çelik
27105	(430) 20 lt.	ø 245x465 mm	Parlak P. Çelik
27106	(430) 27 lt.	ø 245x645 mm	Parlak P. Çelik
27107	(430) 32 lt.	ø 315x465 mm	Parlak P. Çelik
27108	(430) 45 lt.	ø 315x645 mm	Parlak P. Çelik

Çöp Kovası Çemberli

27110	(430) 16 lt.	ø 245x380 mm	Parlak P. Çelik
27111	(430) 20 lt.	ø 245x465 mm	Parlak P. Çelik
27112	(430) 27 lt.	ø 245x645 mm	Parlak P. Çelik
27113	(430) 32 lt.	ø 315x465 mm	Parlak P. Çelik
27114	(430) 45 lt.	ø 315x645 mm	Parlak P. Çelik

Çöp Kovasi, Açık

27700	(304) 30 lt.	300x300x475 mm	Mat P. Çelik

Çöp Kovasi, Açık

276685	(304) 45 lt.	ø315x600 mm	Mat P. Çelik

Endüstriyel Çöp Kovaları

Çöp Kovası Döner Kapaklı

27118	(304) 10 lt.	170x220x240 mm	Mat P. Çelik
27120	(304) 16 lt.	170x220x400 mm	Mat P. Çelik
27122	(304) 27 lt.	200x320x400 mm	Mat P. Çelik
27124	(304) 32 lt.	200x320x500 mm	Mat P. Çelik
27126	(304) 54 lt.	250x360x600 mm	Mat P. Çelik
27128	(304) 84 lt.	300x400x700 mm	Mat P. Çelik

Çöp Kovası, Açık

28118	(304) 10 lt.	170x220x240 mm	Mat P. Çelik
28120	(304) 16 lt.	170x220x400 mm	Mat P. Çelik
28122	(304) 27 lt.	200x320x400 mm	Mat P. Çelik
28124	(304) 32 lt.	200x320x500 mm	Mat P. Çelik
28126	(304) 54 lt.	250x360x600 mm	Mat P. Çelik
28128	(304) 84 lt.	300x400x700 mm	Mat P. Çelik

Çöp Kovası, Açık

27138	304	6 lt.	100x250x250 mm	Mat P. Çelik
27140	304	11 lt.	120x250x360 mm	Mat P. Çelik
27142	304	16 lt.	120x330x400 mm	Mat P. Çelik
27144	304	25 lt.	155x360x435 mm	Mat P. Çelik

Çöp Kovası, Açık

27501	304	7 lt.	140x235x335 mm	Mat P. Çelik
27502	304	11 lt.	155x245x430 mm	Mat P. Çelik
27503	304	25 lt.	240x280x485 mm	Mat P. Çelik
27504	304	36 lt.	240x280x645 mm	Mat P. Çelik
27510	304	45 lt.	300x350x555 mm	Mat P. Çelik

Çöp Kovası, Sallanır Kapaklı

27594	304	7 lt.	150x170x285 mm	Mat P. Çelik
27595	304	11 lt.	180x200x390 mm	Mat P. Çelik
27596	304	16 lt.	180x200x500 mm	Mat P. Çelik
27597	304	25 lt.	240x280x480 mm	Mat P. Çelik
27598	304	36 lt.	240x280x635 mm	Mat P. Çelik
27599	304	45 lt.	300x350x555 mm	Mat P. Çelik
27100	304	54 lt.	300x350x615 mm	Mat P. Çelik
27101	304	80 lt.	300x350x895 mm	Mat P. Çelik

Özel Ölçüde Üretim

Çöp Kovası, Ağzı

27527 | Mat P. Çelik

Özel Ölçüde Üretim

Çöp Kovası, Ağzı

27526 | Mat P. Çelik

Geri Dönüşüm Ünitesi			
31512	2'li	350x660x800 mm	Mat P. Çelik
31513	3'lü	350x900x800 mm	Mat P. Çelik
31514	4'lü	350x1150x800 mm	Mat P. Çelik

Geri Dönüşüm Ünitesi			
31612	2'li	350x660x800 mm	Mat P. Çelik
31613	3'lü	350x900x800 mm	Mat P. Çelik
31614	4'lü	350x1150x800 mm	Mat P. Çelik

Geri Dönüşüm Ünitesi			
31712	2'li	300x680x800 mm	Mat P. Çelik
31713	3'lü	300x820x800 mm	Mat P. Çelik
31714	4'lü	300x1080x800 mm	Mat P. Çelik

Geri Dönüşüm Ünitesi			
32712	2'li Döner Kapaklı	300x680x800 mm	Parlak P. Çelik
32713	3'lü Döner Kapaklı	300x820x800 mm	Parlak P. Çelik
32714	4'lü Döner Kapaklı	300x1080x800 mm	Parlak P. Çelik

Geri Dönüşüm Ünitesi / Stanlı			
31822	3'lü Çemberli	1110x400x700 mm	Parlak P. Çelik
31823	4'lü Çemberli	1480x400x700 mm	Parlak P. Çelik
31832	3'lü Döner Kapaklı	1110x400x700 mm	Parlak P. Çelik
31833	4'lü Döner Kapaklı	1480x400x700 mm	Parlak P. Çelik

Geri Dönüşüm Ünitesi / Stanlı			
31912	2'li Döner Kapaklı	360x640x670 mm	Renkli
31913	3'lü Döner Kapaklı	360x940x670 mm	Renkli
31914	4'lü Döner Kapaklı	360x1230x670 mm	Renkli
31922	2'li Çemberli	360x690x690 mm	Renkli
31923	3'lü Çemberli	360x1030x690 mm	Renkli
31924	4'lü Çemberli	360x1360x690 mm	Renkli

Küllüklü Çöp Kovaları

Küllüklü Çöp Kovası

30510	300x470 mm	Mat P. Çelik

Kısa Küllüklü Çöp Kovası

30513	300x470 mm	Mat P. Çelik

Küllüklü Çöp Kovası

30509	340x340x780 mm	Mat P. Çelik

Küllüklü Çöp Kovası

30512	250x490 mm	Mat P. Çelik

Küllüklü Çöp Kovası, Duvara Monte

30516	300x600 mm	Mat P. Çelik

Küllük, Boru Tipi

30511	100x820 mm	Mat P. Çelik

Küllüklü Çöp Kovası

30517	300x400x490 mm	Mat P. Çelik

Küllüklü Çöp Kovası

30601	ø 1900x600 mm	Parlak P. Çelik
30602	ø 2100x600 mm	Parlak P. Çelik
30603	ø 2500x600 mm	Parlak P. Çelik
30604	ø 2800x600 mm	Parlak P. Çelik

Küllüklü Çöp Kovaları

Küllüklü Çöp Kovası, Ayaklı
29507 | Parlak P. Çelik

Küllüklü Çöp Kovası, Ayaklı
29508 | Parlak P. Çelik

Küllük
30606 | Parlak P. Çelik
30406 | Altın

Küllük
30607 | Parlak P. Çelik
30407 | Altın

Küllüklü Çöp Kovası, Ayaklı
29810 | Renkli

Küllüklü Çöp Kovası, Ayaklı
29811 | Renkli

Küllüklü Çöp Kovası, Ayaklı
29812 | Renkli

Küllüklü Çöp Kovası, Ahşap
29804 | Ayaklı Boyalı

Küllüklü Çöp Kovası, Ahşap
29802 | 360x650 mm | Renkli

Şemsiyelikler

Şemsiyelik

31802	Boyalı

Şemsiyelik

31603	Parlak P. Çelik

Şemsiyelik

31204	Altın

Şemsiyelik

31205	Mat P. Çelik
31203	Renkli
31207	Poşet 7000'lik

Saksılar

Saksi, Bükümlü

40519	ø 300x300 mm	Mat P. Çelik
40521	ø 400x400 mm	Mat P. Çelik
40524	ø 600x600 mm	Mat P. Çelik

Saksı

40525	400x400x450 mm	Mat P. Çelik
40527	400x400x800 mm	Mat P. Çelik
40529	500x500x600 mm	Mat P. Çelik

Saksı

40510	ø 300x270 mm	Mat P. Çelik
40512	ø 400x360 mm	Mat P. Çelik
40514	ø 500x450 mm	Mat P. Çelik

Saksı

40501	ø 300x500 mm	Paslanmaz Çelik
40503	ø 400x800 mm	Paslanmaz Çelik

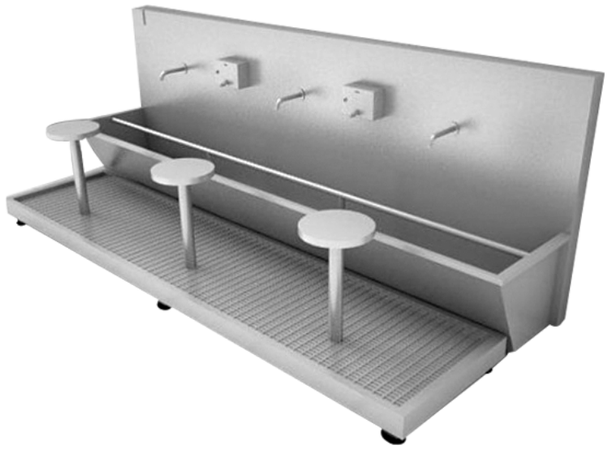

Abdestlik

25521	2'li	Mat P. Çelik
25523	3'lü	Mat P. Çelik
25525	4'lü	Mat P. Çelik

› Kıvırcık Paspas Fiyata Dahildir.

HİJYEN PASPASI

25501	400x600 mm	Mat P. Çelik
25502	900x600 mm	Mat P. Çelik
25503	1200x600 mm	Mat P. Çelik

EL YIKAMA ÜNİTESİ, DİZDEN KUMANDALI

24502	500x500x410 mm	Mat P. Çelik

Abdestlik

25520	Mat P. Çelik

Maske Ve Bone Dolabı

24501	Set 500x800x220 mm	Mat P. Çelik
24301	Üst Bölme	Mat P. Çelik

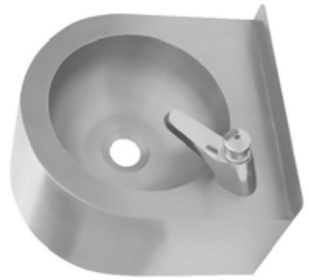

› Batarya Fiyata Dahil Değildir.

El Yıkama Ünitesi

24503	410x410x270 mm	Mat P. Çelik

El Yıkama Ünitesi, Üçlü

25519	Mat P. Çelik

El Yıkama Ünitesi, Çift Hazneli

25513	Mat P. Çelik

› Batarya Fiyata Dahil Değildir.

Paspas Yıkama Evyesi

25518	600x600x800 mm	Mat P. Çelik

Paspas Yıkama Evyesi

21524	500x500x720 mm	Mat P. Çelik

Üniteler

Yıkama Ünitesi

25516 | Mat P. Çelik

Acil Arabası

25517 | Mat P. Çelik

Dolap

25531 | Mat P. Çelik

Çalışma Ünitesi, Çekmeceli

25512 | Mat P. Çelik

Su Sebili

Line
Bathroom Accessories

Su Sebili

25615	Tekli	Mat P. Çelik
25625	Tekli Fotoselli	Mat P. Çelik
25515	Çiftli	Mat P. Çelik
25505	Çiftli Fotoselli	Mat P. Çelik

Bebek Altı Değiştirme Ünitesi

38106 | ABS Krem

Bebek Altı Değiştirme Ünitesi

38110 | ABS Krem
38192 | ABS Gri

Engelli ve Yaşlı Ekipmanları

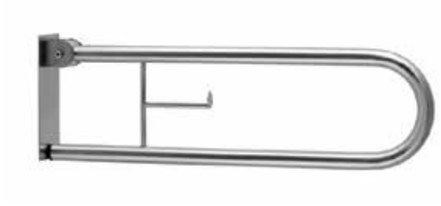

Tutamak, Hareketli Kağıtlıklı

20103	304	Mat P. Çelik
22103	304	Parlak P. Çelik

Tutamak, Hareketli

20102	304	Mat P. Çelik
22102	304	Parlak P. Çelik

Tutamak, Hareketli Kilitli

20129	304	Mat P. Çelik

Tuvalet Kağıtlık, Tutamak İçin

20130	304	Mat P. Çelik

Tutamak, Hareketli Ayaklı

20101	304	Mat P. Çelik
22101	304	Parlak P. Çelik

Tutamaklar

Tutamak, Düz

20104	304	300 mm	Mat P. Çelik
20105	304	400 mm	Mat P. Çelik
20106	304	500 mm	Mat P. Çelik
20107	304	600 mm	Mat P. Çelik
22104	304	300 mm	Parlak P. Çelik
22105	304	400 mm	Parlak P. Çelik
22106	304	500 mm	Parlak P. Çelik
22107	304	600 mm	Parlak P. Çelik

Tutamak, Açılı

20108	304	Mat P. Çelik
22108	304	Parlak P. Çelik

Tutamak, Köşe L

20109	304	Mat P. Çelik
22109	304	Parlak P. Çelik

Tutamak, L Açılı

20110	304	Mat P. Çelik
22110	304	Parlak P. Çelik

Tutamak, Duvardan Yere Ayaklı

20114	304	Mat P. Çelik
22114	304	Parlak P. Çelik

Tutamak, Duvardan Yere

20113	304	Mat P. Çelik
22113	304	Parlak P. Çelik

Duş Oturakları

› Kompakt Tabla

Duş Oturağı, Katlanabilir Çift Ayaklı

20127	304	Mat P. Çelik

› Kompakt Tabla

Duş Oturağı, Katlanabilir

20131	304	Mat P. Çelik

Duş Oturağı, Katlanabilir Çift Ayaklı

20126	304	Mat P. Çelik

Duş Oturağı, Katlanabilir Ayaklı

20116	304	Mat P. Çelik

Duş Oturakları

Duş Oturağı, Katlanabilir
20118 | Mat P. Çelik

› Conpakt Antibaktariyel
Duş Oturağı, Katlanabilir Tek Ayaklı
20115 | Mat P. Çelik

Duş Oturağı, Katlanabilir Tek Ayaklı, Branda
20125 | Mat P. Çelik

Duş Oturağı, Katlanabilir Tek Ayaklı
20124 | Siyah

Aynalar

Ayna, Ayarlanabilir, Kulp
20119 | Mat P. Çelik

Ayna, Ayarlanabilir
20111 | Mat P. Çelik

Ayna, Ayarlanabilir 360°
20112 | Mat P. Çelik

Ayna, Ayarlanabilir, Havluluk
22119 | Parlak P. Çelik

Fotoselli Bataryalar

Fotoselli Bataryalar

Batarya, Fotoselli Tek Su, Pilli- Elektrikli
261501 | Krom

Batarya, Fotoselli Çift Su, Pilli- Elektrikli
261502 | Krom

Batarya, Fotoselli Çift Su, Pilli-Elektrikli
261504 | Krom

Batarya, Fotoselli Tek Su, Pilli- Elektrikli
261506 | Krom

Batarya, Fotoselli Tek Su, Pilli-Elektrikli
261508 | Krom

Batarya Yüksek, Fotoselli Tek Su, Pilli-Elektrikli
261503 | Krom

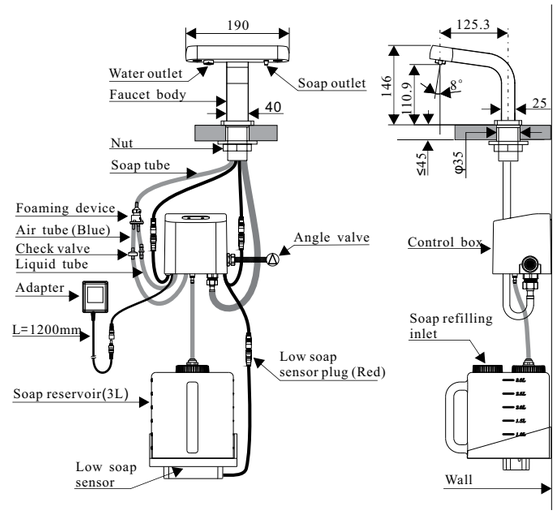

Batarya + Sıvı Sabunluk Tez. Monte, 3000 ml
401142 | Krom

Unit: mm

Batarya Duvardan, Fotoselli Tek Su, Pilli-Elektrikli
261507 | Krom

Batarya, Fotoselli Tek Su, Pilli-Elektrikli
261509 | Krom

Mix, Sıcak Soğuk Karıştırıcı
261510 | Krom

Batarya, Engelli Ve Medikal
27711 | Krom

Sahil, Havuz Duşları

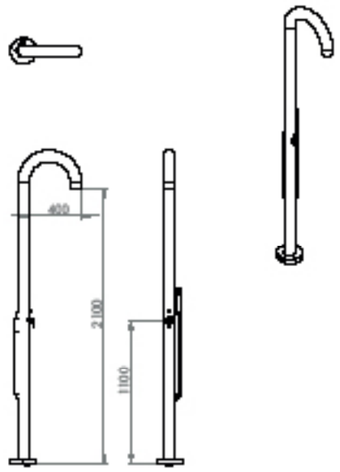

El duşlu seçeneği
Hand shower option

Sıcak - soğuk seçeneği
Hot- cold option

Ayak yıkama seçeneği
Foot wash option

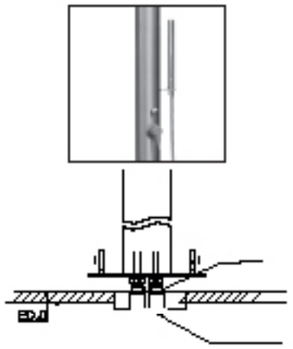

› Fleksi 1/2

KALİTE/ QUALITY	BOYUT/SIZE
304 KALİTE	Ø 89 - 2010 mm
316 KALİTE	Ø 89 - 2010 mm

Avangarde, Sahil Duşu

26512		Mat P. Çelik
26612	El Duşlu	Mat P. Çelik

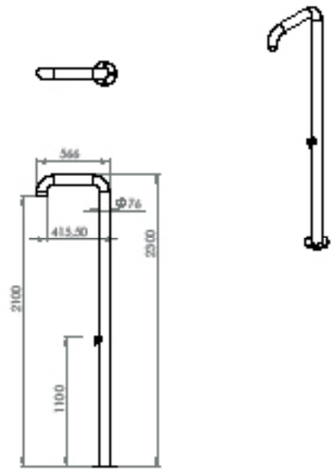

El duşlu seçeneği
Hand shower option

Sıcak - soğuk seçeneği
Hot- cold option

Ayak yıkama seçeneği
Foot wash option

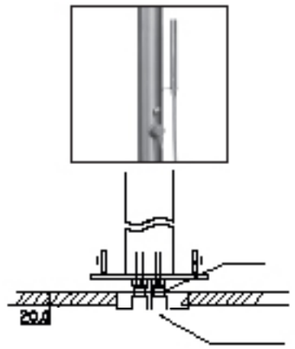

› Fleksi 1/2

KALİTE/ QUALITY	BOYUT/SIZE
304 KALİTE	Ø 76 - 2300 mm
316 KALİTE	Ø 76 - 2300 mm

Optima, Sahil Duşu

26524		Mat P. Çelik
26525	El Duşlu	Mat P. Çelik

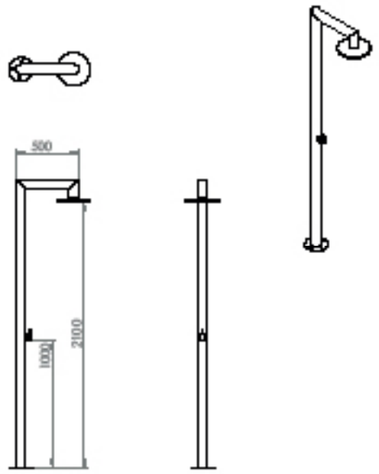

El duşlu seçeneği
Hand shower option

Sıcak - soğuk seçeneği
Hot- cold option

Ayak yıkama seçeneği
Foot wash option

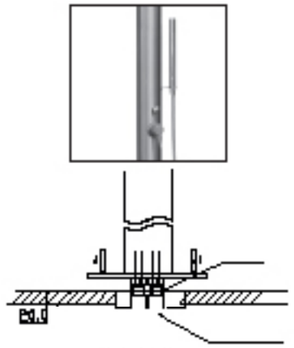

› Fleksi 1/2

KALİTE/ QUALITY	BOYUT/SIZE
304 KALİTE	Ø 76 - 2100 mm
316 KALİTE	Ø 76 - 2100 mm

Olivia, Sahil Duşu

26515	Tepe Duşlu	Mat P. Çelik
26615	Tepe,El Duşlu	Mat P. Çelik
26514		Mat P. Çelik
26614	El Duşlu	Mat P. Çelik

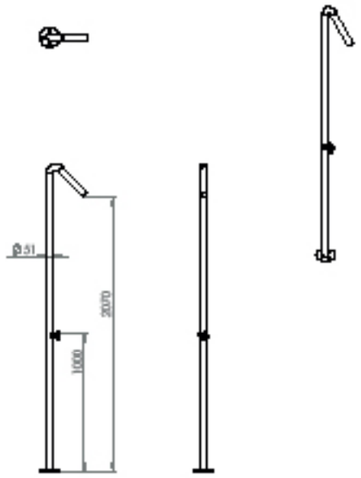

El duşlu seçeneği
Hand shower option

Sıcak - soğuk seçeneği
Hot- cold option

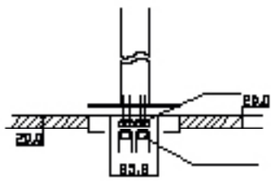

› Fleksi 1/2

KALİTE/ QUALITY	BOYUT/SIZE
304 KALİTE	Ø 51 - 2070 mm
316 KALİTE	Ø 51 - 2070 mm

Elsa Sahil Duşu

26522		Mat P. Çelik
26523	El Duşlu	Mat P. Çelik

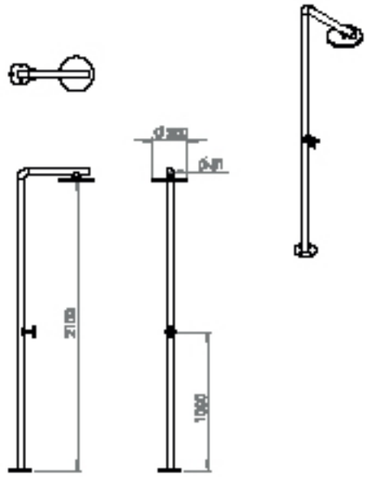

El duşlu seçeneği
Hand shower option

Sıcak - soğuk seçeneği
Hot- cold option

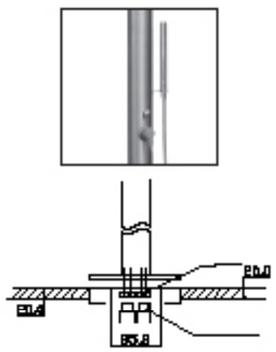

KALİTE/ QUALITY	BOYUT/SIZE
304 KALİTE	Ø 51 - 2100 mm
316 KALİTE	Ø 51 - 2100 mm

› Fleksi 1/2

Marine, Sahil Duşu

26511		Mat P. Çelik
26611	El Duşlu	Mat P. Çelik

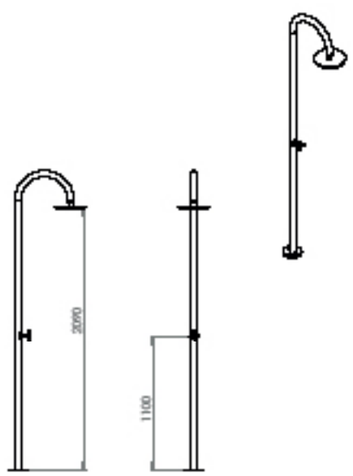

El duşlu seçeneği
Hand shower option

Sıcak - soğuk seçeneği
Hot- cold option

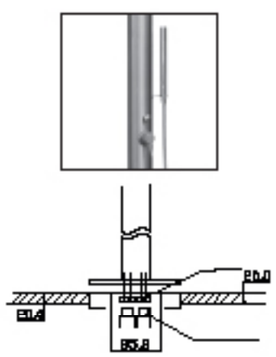

KALİTE/ QUALITY	BOYUT/SIZE
304 KALİTE	Ø 51 - 2090 mm
316 KALİTE	Ø 51 - 2090 mm

› Fleksi 1/2

Simple, Sahil Duşu

26501		Mat P. Çelik
26503	Tepe Duşlu	Mat P. Çelik

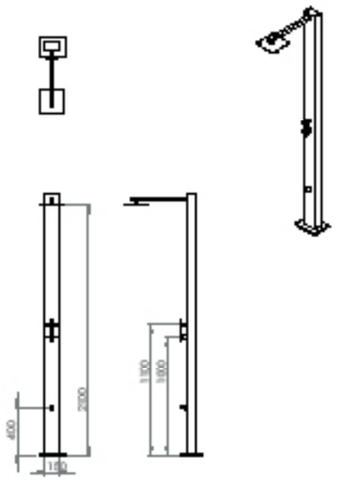

El duşlu seçeneği
Hand shower option

Sıcak - soğuk seçeneği
Hot- cold option

Ayak yıkama seçeneği
Foot wash option

KALİTE/ QUALITY	BOYUT/SIZE
304 KALİTE	150 - 2100 mm
316 KALİTE	150 - 2100 mm

› Fleksi 1/2

Square, Sahil Duşu

26533		Mat P. Çelik
26633	El Duşlu	Mat P. Çelik

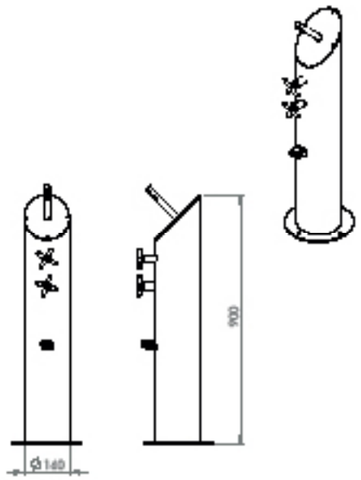

Ayak yıkama
Foot wash

El duşlu seçeneği
Hand shower option

Sıcak - soğuk seçeneği
Hot- cold option

Zaman ayarlı
Time setting option

KALİTE/ QUALITY	BOYUT/SIZE
304 KALİTE	Ø 160 - 900 mm
316 KALİTE	Ø 160 - 900 mm

› Fleksi 1/2

Small Ayak Yıkama

26508	Mat P. Çelik

Paslanmaz Klozetler

Klozet Asma Paslanmaz
24507 | 360x580x350 mm | Mat P. Çelik

Klozet Yerden Paslanmaz
24506 | 390x580x355 mm | Mat P. Çelik

Klozet Rezervuarlı Paslanmaz
24505 | 670x580x390 mm | Mat P. Çelik

Hela Taşı Paslanmaz
24508 | 690x430x257 mm | Mat P. Çelik

Hela Taşı Jet Yıkamalı Paslanmaz
24509 | 582x492 mm | Mat P. Çelik

Pisuvar Paslanma
24504 | Mat P. Çelik

Ekonomik Modeller

Havluluk, Uzun
13101 | Krom

Tuvalet Kağıtlık
13109 | Krom

Havluluk, Yuvarlak
13102 | Krom

Bornoz Askılık İkili
14149 | Krom

Tuvalet Kağıtlık, Yarı Açık
13107 | Krom

Bornoz Askılık, İkili
13106 | Krom

Sabunluk (Buzlu Cam)
13104 | Krom

Diş Fırçalık (Buzlu Cam
13105 | Krom

Bornoz Askılık, Üçlü
101147 | Krom

Bornoz Askılık, Dörtlü
101148 | Krom

Bornoz Askılık, Beşli
101149 | Krom

Etajer (Buzlu Cam)
13103 | Krom

Set Kutulu 6 Parça
13124 | Krom

Duş Malzemelik / Şampuanlık, Köşe
15145 | Parlak P. Çelik

Duş Malzemelik / Şampuanlık, İkili
15146 | Parlak P. Çelik

Duş Malzemelik / Şampuanlık, Üçlü
15148 | Parlak P. Çelik

Aynalar

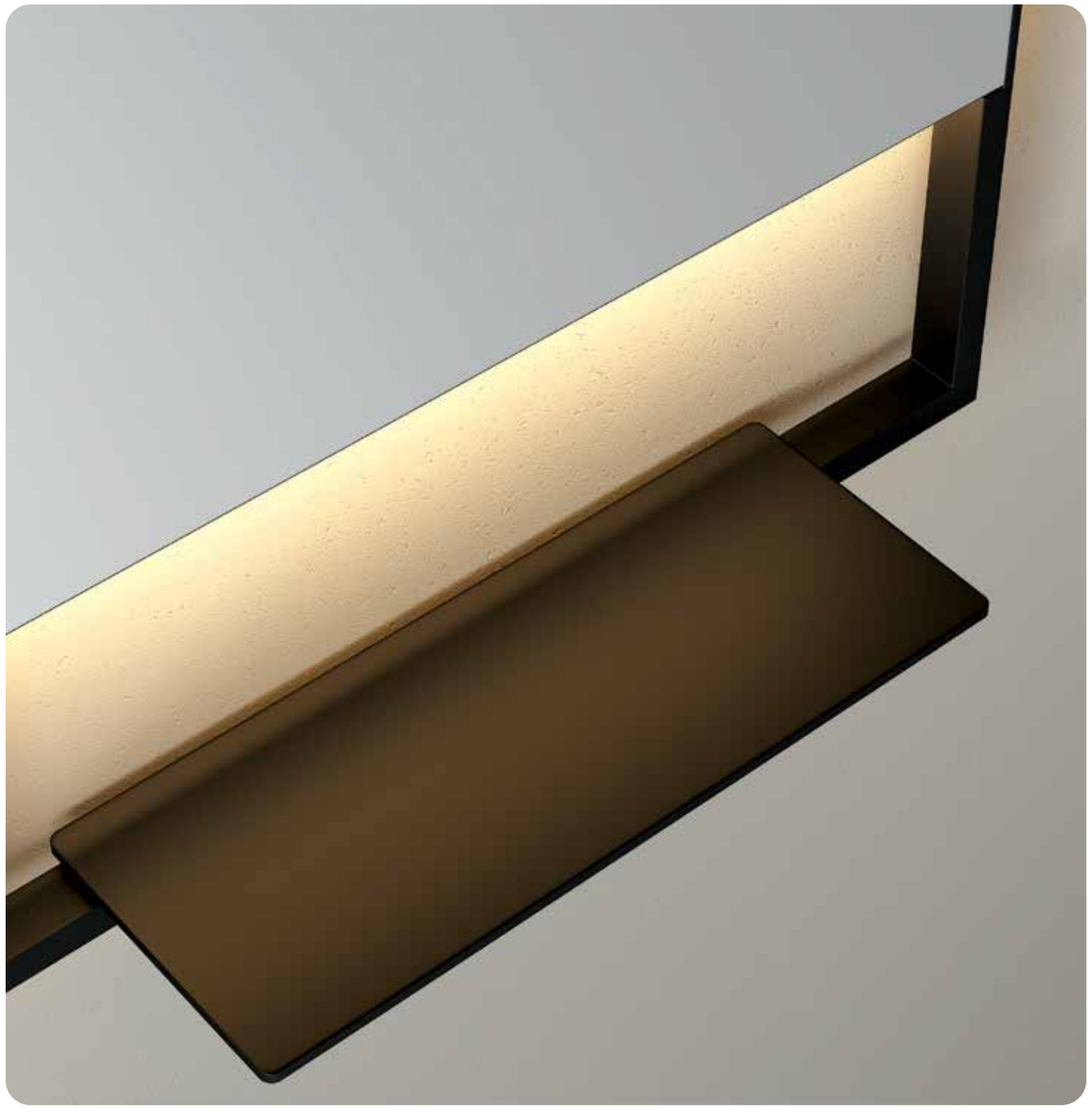

	Sensör	(Q)
	Dokunmatik	(W)
	Buğu Önleyici	(Z)
	Büyüteç	(X)

- Fiyatlara Sensör, Dokunmatik, Buğu Önleyici, Büyüteç Dahil Değildir.
- İstemiş olduğunuz özelliğin sembolünü, fiyatını ayna kodunun sonuna ve liste fiyatına ekleyerek siparişinizi veriniz.
- Sensör (Q), Dokunmatik (W), Buğu Önleyici (Z), Büyüteç (X)
- Farklı ebad ve özellikler için bilgi alınız.

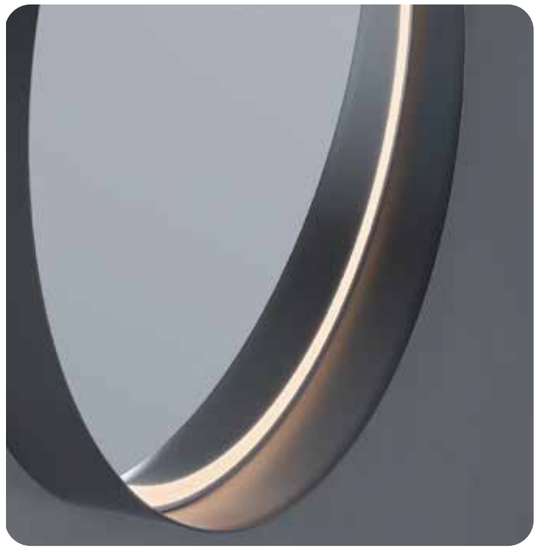

- Dokunmatik özellik opsiyonel
- Özel ölçü için bilgi alınız
- Led rengi gün ışığıdır.

Ayna Metal Çerçeveli, Led Işıklı

612018	Direk Bağlantılı ∅ 700mm	Siyah

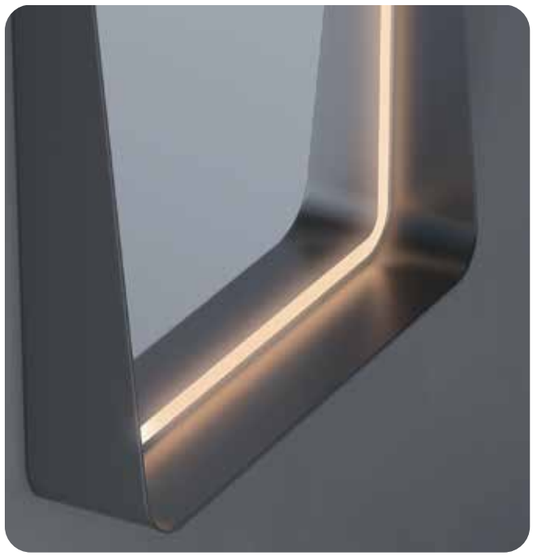

- Dokunmatik özellik opsiyonel
- Özel ölçü için bilgi alınız
- Led rengi gün ışığıdır.

Ayna Metal Çerçeveli, Led Işıklı		
612022	Direk Bağlantılı 800x600 mm	Siyah

- Dokunmatik özellik opsiyonel
- Özel ölçü için bilgi alınız
- Led rengi gün ışığıdır.

Ayna Metal Çerçeveli, Led Işıklı		
612012	Direk Bağlantılı 1000x700 mm	Siyah
612014	Direk Bağlantılı 800x600 mm	Siyah

- Dokunmatik özellik opsiyonel
- Özel ölçü için bilgi alınız
- Led rengi gün ışığıdır.

Ayna Metal Çerçeveli, Led Işıklı

612016	Direk Bağlantılı ∅ 700mm	Siyah

- Dokunmatik özellik opsiyonel
- Özel ölçü için bilgi alınız
- Led rengi gün ışığıdır.

Ayna Metal Çerçeveli, Led Işıklı

612024	Direk Bağlantılı ∅ 700mm	Siyah

- Dokunmatik özellik opsiyonel
- Özel ölçü için bilgi alınız
- Led rengi gün ışığıdır.

Ayna Metal Çerçeveli, Led Işıklı

612034	Dikey, Direct Bağlantılı 800x600 mm	Siyah

- Sensör, Dokunmatik, Buğu Önleyici Büyüteç, özellikleri opsiyonel
- Özel ölçü için bilgi alınız
- Led rengi gün ışığıdır.

Ayna, Led Işıklı

612057	Direct Bağlantılı ∅ 700mm

- Sensör, Dokunmatik, Buğu Önleyici Büyüteç, özellikleri opsiyonel
- Özel ölçü için bilgi alınız
- Led rengi gün ışığıdır.

Ayna, Led Işıklı

612056 | **Direk Bağlantılı ∅ 700mm**

- Sensör, Dokunmatik, Buğu Önleyici Büyüteç, özellikleri opsiyonel
- Özel ölçü için bilgi alınız
- Led rengi gün ışığıdır.

Ayna, Led Işıklı

612058 | **Direk Bağlantılı ∅ 700mm**

- Sensör, Dokunmatik, Buğu Önleyici Büyüteç, özellikleri opsiyonel
- Özel ölçü için bilgi alınız
- Led rengi gün ışığıdır.

Ayna, Led Işıklı	
612072	Direk Bağlantılı ∅ 700mm

- Sensör, Dokunmatik, Buğu Önleyici Büyüteç, özellikleri opsiyonel
- Özel ölçü için bilgi alınız
- Led rengi gün ışığıdır.

Ayna, Led Işıklı	
612064	Direk Bağlantılı 1000x700 mm
612066	Direk Bağlantılı 800x600 mm

- Sensör, Dokunmatik, Buğu Önleyici Büyüteç, özellikleri opsiyonel
- Özel ölçü için bilgi alınız
- Led rengi gün ışığıdır.

Ayna Metal Çerçeveli, Led Işıklı

612076	On/Off 1000x700 mm	Alüminyum
612078	On/Off 800x600 mm	Alüminyum

- Sensör, Dokunmatik, Buğu Önleyici Büyüteç, özellikleri opsiyonel
- Özel ölçü için bilgi alınız
- Led rengi gün ışığıdır.

Ayna Metal Çerçeveli, Led Işıklı

612088	On/Off 1000x700 mm	Alüminyum
612090	On/Off 800x600 mm	Alüminyum

- Sensör, Dokunmatik, Buğu Önleyici Büyüteç, özellikleri opsiyonel
- Özel ölçü için bilgi alınız
- Led rengi gün ışığıdır.

Ayna Metal Çerçeveli, Led Işıklı

612108	On/Off 1000x700 mm	Alüminyum
612110	On/Off 800x600 mm	Alüminyum

- Sensör, Dokunmatik, Buğu Önleyici Büyüteç, özellikleri opsiyonel
- Özel ölçü için bilgi alınız
- Led rengi gün ışığıdır.

Ayna Metal Çerçeveli, Led Işıklı

612100	On/Off 1000x700 mm	Alüminyum
612102	On/Off 800x600 mm	Alüminyum

- Sensör, Dokunmatik, Buğu Önleyici Büyüteç, özellikleri opsiyonel
- Özel ölçü için bilgi alınız
- Led rengi gün ışığıdır.

Ayna Metal Çerçeveli, Led Işıklı

612104	On/Off 1000x700 mm	Alüminyum
612106	On/Off 800x600 mm	Alüminyum

- Sensör, Dokunmatik, Buğu Önleyici Büyüteç, özellikleri opsiyonel
- Özel ölçü için bilgi alınız
- Led rengi gün ışığıdır.

Ayna Metal Çerçeveli, Led Işıklı

612044	On/Off 1000x700 mm	Alüminyum
612046	On/Off 800x600 mm	Alüminyum

Aynalar Ekonomik

Ayna

42117		400x500mm
42119		450x600mm
42130	Askısız	400x600mm

› Özel ölçü için fiyat sorunuz.

Ayna, Çift Cam

42123	500x700mm

Referanslarımız

RÖNESANS GÖZTEPE STADI / İZMİR
RÖNESANS HAVA HARP OKULU / FLORYA
RÖNESANS KALE ŞANTİYESİ / ANKARA
RÖNENS TOKİ / İZMİR
RÖNESANS DEPREM KONUTLARI / ANTAKYA
RÖNESANS DEPREM KONUTLARI / DEFNE
RÖNESANS DEPREM KONUTLARI / MALATYA
SWİSS OTEL / ÇEŞME
ARTAŞ VADİSTANBUL 1. ETAP / İSTANBUL
ARTAŞ VADİSTANBUL 3. ETAP / İSTANBUL
ARTAŞ KALE / İSTANBUL
ARTAŞ ATAKÖY OFİS / İSTANBUL
ARTAŞ YAMAEVLER 1. ETAP / İSTANBUL
ARTAŞ ECLİPSE / MASLAK
ARTAŞ - MESA - KANTUR - TEMA / İSTANBUL
İNVEST VADİ KORU / İSTANBUL
İNVEST VADİPARK / İSTANBUL
İVEST MASLAK KORU / İSTANBUL
İNVEST VADİ/ İSTANBUL
İNVEST VADİSTANBUL TERAS / İSTANBUL
RAMS BAHÇEŞEHİR / İSTANBUL
ORYATAŞ İNŞAAT / ORYAPARK / İSTANBUL
ERGİN EVLER 3. ETAP / BURSA
AĞAOĞLU CADDE / İSTANBUL
SEBA İNŞAAT - ETİLER ALA EVLERİ / İSTANBUL
ASELSAN / ANKARA
HAVELSAN / ANKARA
TEKNOPARK / İSTANBUL
CRESCENT MALL / AZERBAYCAN
MAYAR RESİDENCE / İSTANBUL
SEMBOL İNŞAAT / İSTANBUL
TEKNİK YAPI EVORA / İSTANBUL
TEKNİK YAPI EVORA / DENİZLİ
TEKNİK YAPI – METROPARK / İSTANBUL
TEKNİK YAPI CONCORD / İSTANBUL
TEKNİK YAPI SUADİYE SAHİL / İSTANBUL
FERKO İNŞAAT - PAPURİS PLAZA
ROMATEM KISIKLI REHABİLİTASYON MERKEZİ
HİLTON BOSPHORUS / TAKSİM

HİLTON / ANKARA
HİLTON / MERSİN
HİLTON / ADANA
HİLTON / BODRUM
DOUBLE TREE BY HİLTON / ŞANLIURFA
SHERATON OTEL LEVET / İSTANBUL
MÖVENPICK HOTEL & RESORT / KURTKÖY
FOUR POINT BY SHERATION / KAĞITHANE
FOUR POINT BY SHERATION / İZMİR
RAMADA / İZMİR
RİXOS / GÜRCİSTAN
RİXOS TERSANE / İSTANBUL
FERKO İNŞAAT / ILGAZ MOUNTAİN HOTEL &
CROWNE PLAZA / ÜMRANİYE
BOLU KORU HOTELS / BOLU
İBİS OTEL / MERTER
İBİS OTEL / TUZLA
THE PARAMOUNT OTEL / BODRUM
RADİSSON / ATAŞEHİR
PARK İNN BY RADİSSON / DUDULLU
ANEMON HOTELS / MANİSA
ANEMON HOTELS / GALATA
ANEMON HOTELS / İZMİR
ANEMON HOTELS / İSKENDURUN
ANEMON HOTELS / SAMSUN
ANEMON HOTELS / UŞAK
ANEMON HOTELS / ESKİŞEHİR
POINT OTEL / ANKARA
FAİRMONT HOTEL & RESORT / İSTANBUL
PALOMA FINESSE / ANTALYA
SURAL SARAY OTEL / ANTALYA
DARKHİLL OTEL / İSTANBUL
BAVER OTEL / İSTANBUL
GLEAM COLLECTİON HOTEL / İSTANBUL
BLUE DREAMS RESORT / BODRUM
BOF HOTEL / ULUDAĞ
BOF HOTEL / DUDULLU
BOF OTEL / İMES

LİMAK DELUX OTEL / KIBRIS
GİRAY YAPI - CITYLOFT RESİDENCE INN BY
GİRAY YAPI - CITYLOFT 161 OTEL / İSTANBUL
GİRAY YAPI - CITYLOFT 81 OTEL / İSTANBUL
GİRAY YAPI - CITYLOFT 64 OTEL / İSTANBUL
ENDLESS HOTEL / TAKSİM
LUSH HOTEL / TAKSİM
SABANCI ÜNİVERSİTESİ OTEL / İSTANBUL
LADY DİANA HOTEL / İSTANBUL
VİTAL FULYA OTEL / İSTANBUL
SOFİTEL OTEL / İSTANBUL
NOVA PLAZA PERA OTEL / İSTANBUL
THE HALİÇ OTEL / İSTANBUL
İSTANBUL HOTEL & SPA BOMONTİ / İSTANBUL
SÖĞÜT OTEL / İSTANBUL
ÖMER HOLIDAY RESORT / KUŞADASI
TRENDYOL OFİS / İSTANBUL
GARANTİ BANKASI BÖLGE MÜDÜRLÜĞÜ /
İŞ BANKASI / İSTANBUL
AKBANK / İSTABNBUL
KOLLEKTİF HAUSE / İSTANBUL
GOOGLE / İSTANBUL OFİS
EMLAK KONUT - TEKNİK YAPI EVORA / İSTAN-
ABDİ İBRAHİM MERKEZ OFİS / İSTANBUL
METROPORT AVM / İSTANBUL
BRANDIUM AVM / İSTANBUL
M1 AVM / ADANA
PARAGN AVM / AYVALIK
PALLADIUM AVM / İSTANBUL
İNEGÖL AVM / BURSA
MARMARA FORUM AVM / İSTANBUL
PLATO AVM / İSTANBUL
ETİ MADEN MERKEZ / ANKARA
VARYAP MERIDIAN / İSTABUL
EMİN EVİM HOLDİNG MERKEZ OFİS / İSTAN-
TOKİ İZMİR TOPLU KONUT
TOKİ ŞIRNAK TOPLU KONUT
TOKİ MALATYA TOPLU KONUT

TOKİ ZONGULDAK-DEVREK TOPLU KONUT
TOKİ ZONGULDAK-GÖKÇEBEY TOPLU KONUT
TOKİ ŞİLE TOPLU KONUT
TOKİ KÜTAHYA- ALTINDAĞ TOPLU KONUT
TOKİ SİMAV TOPLU KONUT
TOKİ MANİSA TOPLU KONUT
TOKİ MANİSA TOPLU KONUT
TOKİ MERSİN OKUL
TOKİ KAHRAMANMARAŞ OKUL
TOKİ VAN MİLLET BAHÇESİ
KREDİ YURTLAR KURUMU - TOKİ - TEFİROM
KREDİ YURTLAR KURUMU - TEFİROM - 3.000
KREDİ YURTLAR KURUMU - TOKİ KARAMAN
TEFİROM – SÜLEYMAN DEMİREL ÜNİVERSİTESİ
YTONG FABRİKA DİLOVASI / İZMİT
LC WAIKIKI MERKEZ OFİS / İSTANBUL
OPET İSTASYONLARI
İGA İSTANBUL HAVALİMANI / İSTANBUL
SAĞLIK BAKANLIĞI BORNOVA DEVLET HAS-
SAĞLIK BAKANLIĞI BUCAK DEVLET HASTAN-
SAĞLIK BAKANLIĞI ALANYA DEVLET HASTA-
MEDICANA HASTANESİ / ATAŞEHİR
HİSAR HASTANESİ / ÜMRANİYE
EREN HASTANESİ / ATAŞEHİR
İSTANBUL ONKOLOJİ HASTANESİ / MALTEPE
MALTEPE GÖRÜNTÜLEME MERKEZİ / İSTAN-
SUR HASTANESİ / ÜMRANİYE
KANSERE KARŞI BİRLİKTE DERNEĞİ / KAYSERİ
İZMİR ÖZEL TÜRK KOLEJİ
DOĞA KOLEJİ / İSTANBUL
YEDİTEPE ÜNİVERSİTESİ / İSTANBUL
İSTEK OKULLARI / İSTANBUL
ORDU B.B.
İSPER / İSTANBUL B.B.
SAKARYA ŞEHİR STADI
SİVAS ŞEHİR STADI
GÖZTEPE ŞEHİR STADI
GİRESUN ŞEHİR STADI

Referanslarımız

Line
Bathroom Accessories

Hilton	MÖVENPICK HOTELS & RESORTS	RÖNESANS HOLDİNG	TEKNİK YAPI
CONRAD HOTELS & RESORTS	FOUR POINTS BY SHERATON	RIXOS BORJOMI	CROWNE PLAZA HOTELS & RESORTS
ibis HOTELS	THE BODRUM by Paramount Hotels & Resorts	RAMADA	park inn by Radisson
ANEMON HOTELS	POINT HOTEL Always a pleasure	Fairmont HOTELS & RESORTS	bof hotel Uludağ Ski & Convention Resort
Google	EMLAK KONUT GAYRİMENKUL YATIRIM ORTAKLIĞI A.Ş. T.C. BAŞBAKANLIK TOKİ İŞTİRAKİDİR	AVRUPA KONUTLARI	ABDİİBRAHİM
swissôtel RESORT & SPA ÇEŞME	BRANDIUM YAŞAM VE ALIŞVERİŞ MERKEZİ	ETİMADEN İŞLETMELERİ GENEL MÜDÜRLÜĞÜ	YTONG
VARYAP MERIDIAN	EMİNEVİM Ev almanın en kolay yolu.	T.C. BAŞBAKANLIK TOKİ TOPLU KONUT İDARESİ BAŞKANLIĞI	LIMAK CYPRUS | DELUXE HOTEL

HAVA HARP OKULU	LC WAIKIKI	opet	trendyol.com
İGA İstanbul Yeni Havalimanı	Sağlık Bakanlığı	M1 ADANA	HİSAR Intercontinental Hospital
Sabancı Üniversitesi	SOMPO SİGORTA	doğa KOLEJİ Bir DoğaNesli Yetiştiriyor	ÖZEL eren HASTANESİ
teknopark istanbul	FALCON FINESSE	SEBA İNŞAAT	ORDU BÜYÜKŞEHİR BELEDİYESİ
VİTAL HOTEL FULYA ★★★★	SUMER HOLIDAY RESORT	marmara forum	roketsan
LUSH HOTEL	YÜKSEK ÖĞRENİM KREDİ VE YURTLAR KURUMU 1961	tefirom	sml SEMBOL CONSTRUCTION
HOTEL Lady Diana İSTANBUL	İSTANBUL ONKOLOJİ HASTANESİ	mesa MESKEN	GİRAY YAPI

Referanslarımız

AKBANK	aselsan	HAVELSAN	invest vadi
Garanti BBVA	İSTEK OKULLARI	CRESCENT MALL	invest inşaat
TÜRKİYE İŞ BANKASI	YEDİTEPE ÜNİVERSİTESİ	MAYAR RESİDENCE	ER YATIRIM TURİZM VE İNŞAAT A.Ş.
MEDICANA	SÜLEYMAN DEMİREL ÜNİVERSİTESİ S. Demirel 1992	BOLU KORUHOTELS	CITYLOFT HOTELS I HOUSES I EVENTS
ROMATEM	SÜRAL HOTELS	DOUBLETREE by Hilton ŞANLI URFA	RAMS GARDEN Bahçelievler
kan ka Kansere Karşı Birlikte Derneği	METROPORT ALIŞVERİŞ VE YAŞAM MERKEZİ	İSTANBUL BÜYÜKŞEHİR BELEDİYESİ İSPER	Blue Dreams ★★★★★
SAKARYASPOR 1965	SİVASSPOR 1967	GÖZTEPE 1925	GİRESUNSPOR 1967

Banyo Ölçüleri

Line
Bathroom Accessories

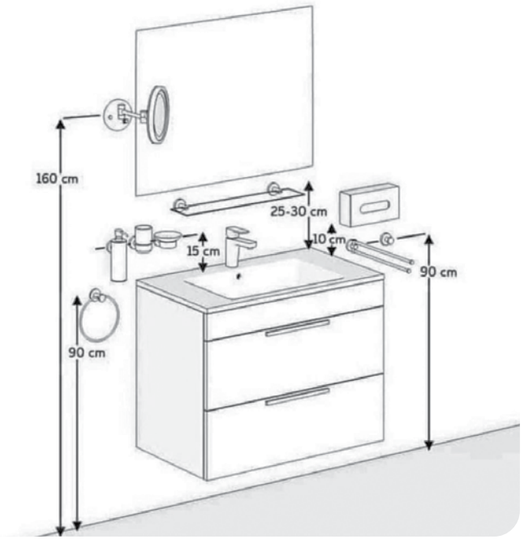

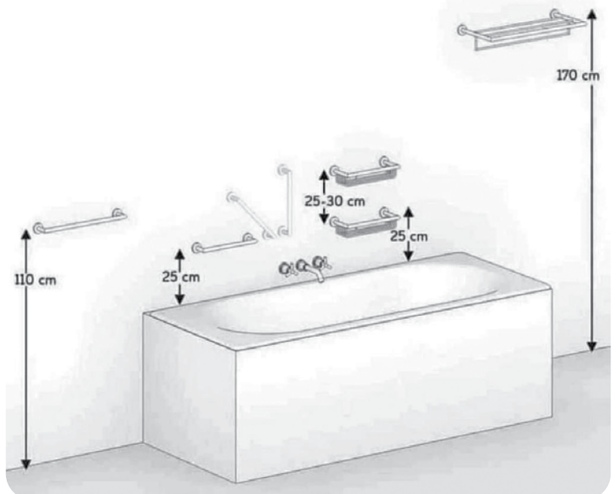

Marka Tescil

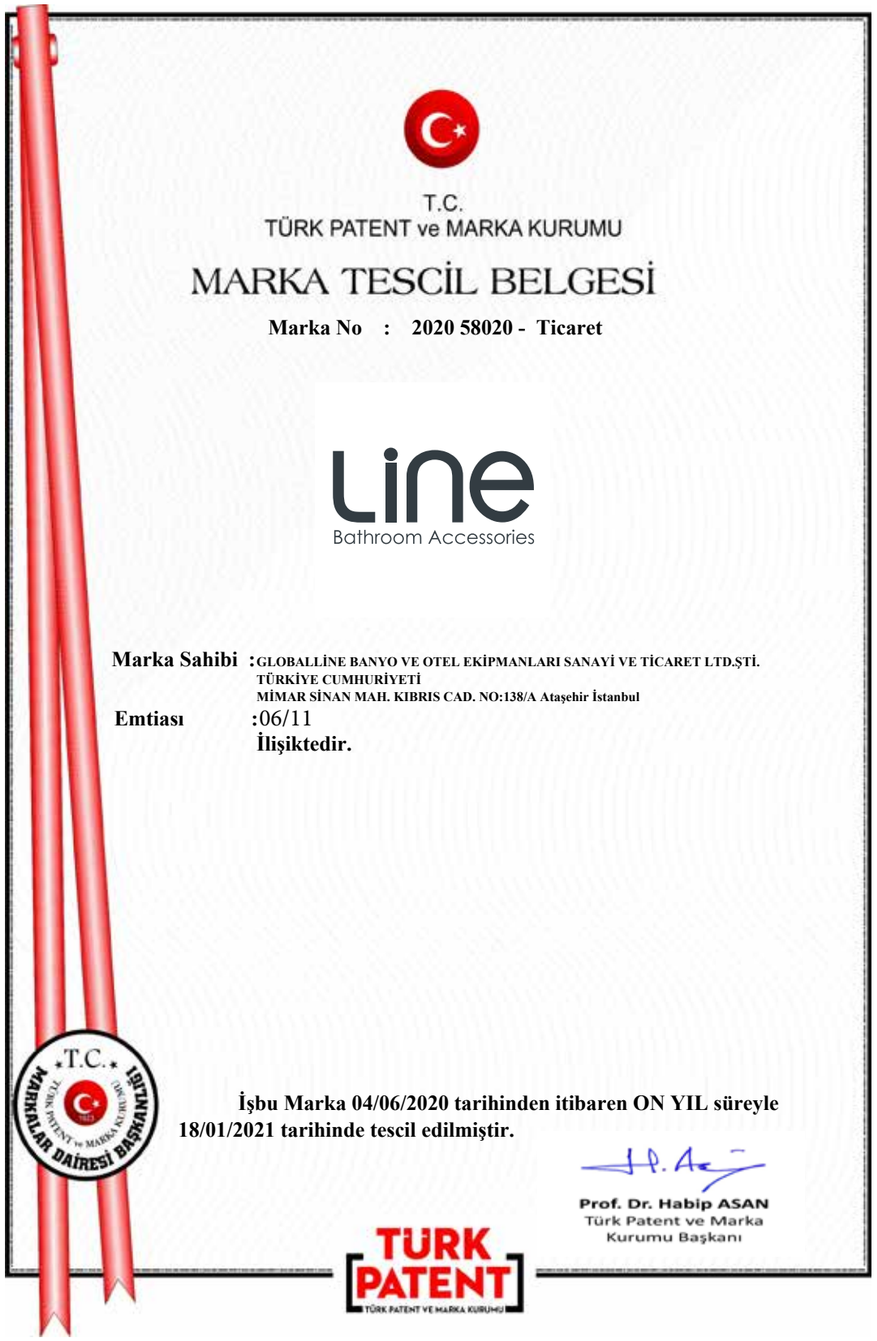

T.C.
TÜRK PATENT ve MARKA KURUMU

MARKA TESCİL BELGESİ

Marka No : 2020 58020 - Ticaret

Line
Bathroom Accessories

Marka Sahibi : GLOBALLİNE BANYO VE OTEL EKİPMANLARI SANAYİ VE TİCARET LTD.ŞTİ.
TÜRKİYE CUMHURİYETİ
MİMAR SİNAN MAH. KIBRIS CAD. NO:138/A Ataşehir İstanbul

Emtiası :06/11
İlişiktedir.

T.C. MARKALAR DAİRESİ BAŞKANLIĞI

İşbu Marka 04/06/2020 tarihinden itibaren ON YIL süreyle 18/01/2021 tarihinde tescil edilmiştir.

Prof. Dr. Habip ASAN
Türk Patent ve Marka Kurumu Başkanı

TÜRK PATENT
TÜRK PATENT VE MARKA KURUMU

- Fiyatlarımıza KDV (%18) dahil değildir.
- GLOBALLINE BANYO VE OTEL EKİPMANLARI SAN. VE TİC. LTD. ŞTİ. önceden haber vermeksizin ürün özellikleri ve fiyatları değiştirme hakkına sahiptir.
- Tipografik hatalardan firmamız sorumlu değildir.

Line

Bathroom Accessories

GLOBALLINE BANYO VE OTEL EKİPMANLARI SAN. VE TİC. LTD. ŞTİ.
Mimar Sinan Mahallesi Kıbrıs Caddesi No: 138/A PK:34779 Ataşehir / İSTANBUL
T. +90 216 471 15 94
www.globalline.com.tr / info@globalline.com.tr